承認図

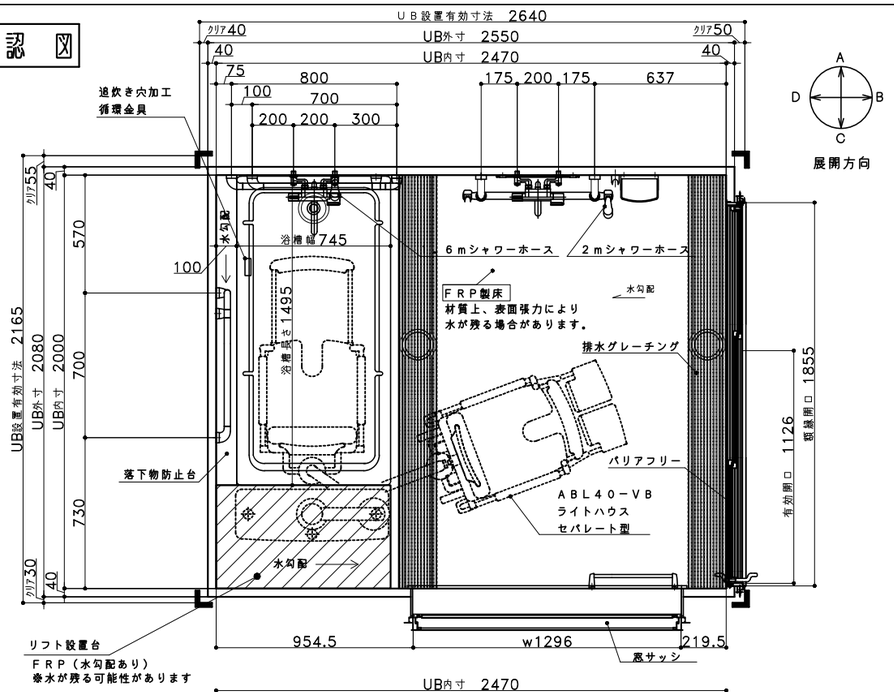

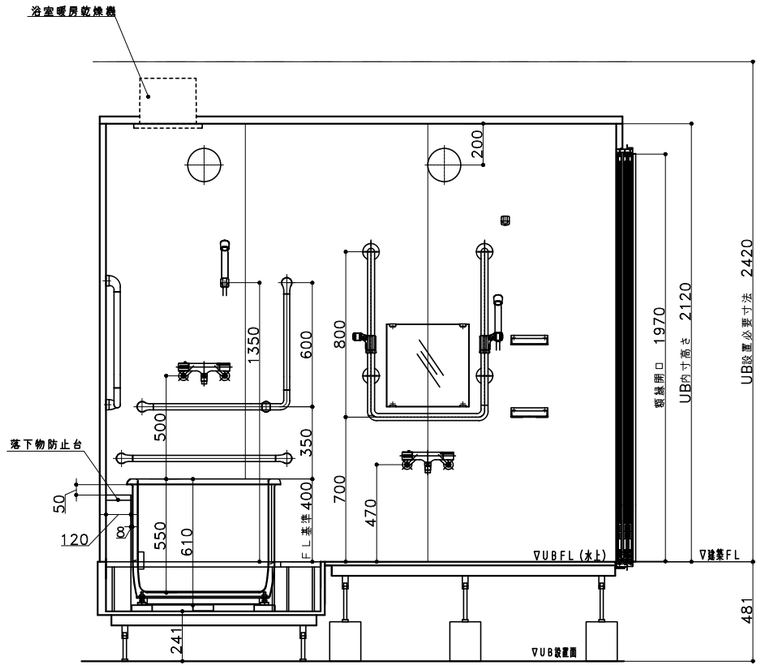

A 面

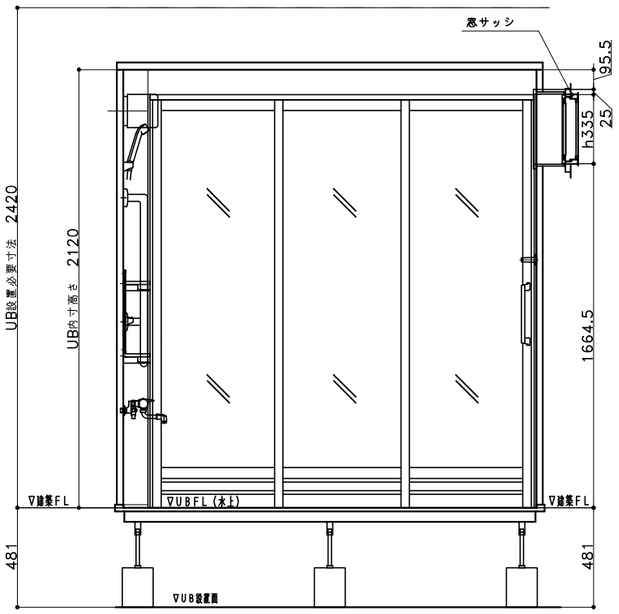

B 面

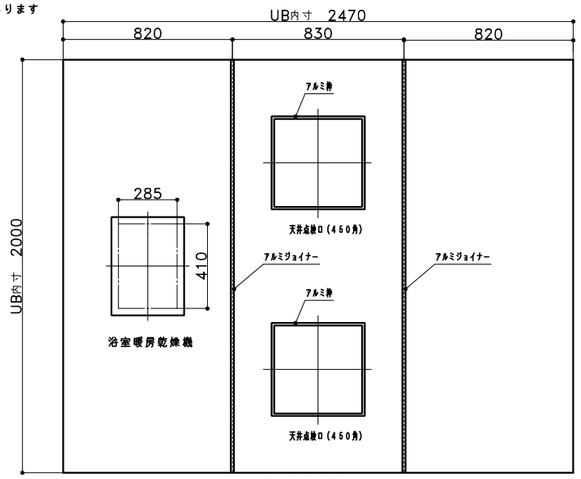

天井伏図

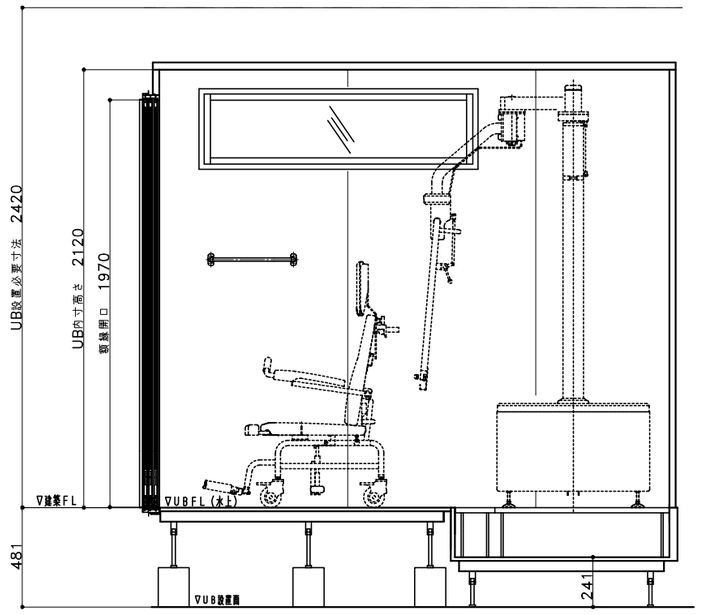

C 面

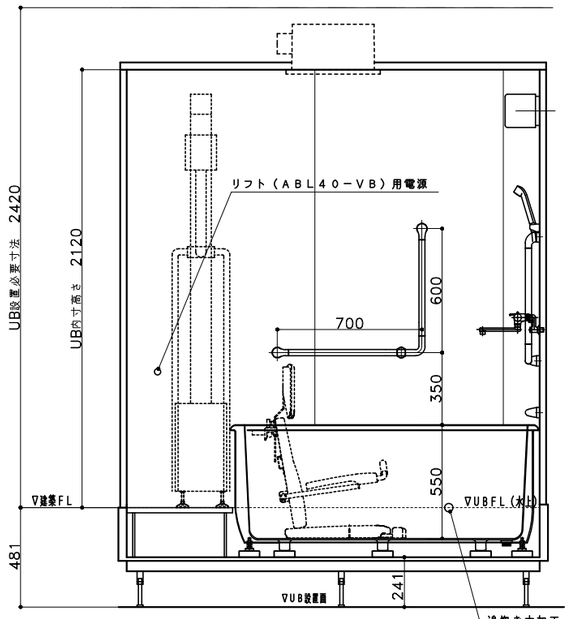

D 面

仕様

	品名	カラー	品番		備考	数量
A床	洗い場パン	ミディアムグレー			FRP,ｺｰｷﾝｸﾞ色:ライトグレー	
	ライトハウス設置用加工					
	浴槽パン				FRP	
	浴槽デッキカウンター	ライトグレー			天板:FRP、側板:エンボスパネル	
	配管、他部材				排水管:塩ビ管　VP50	
B壁	エンボスパネル	エンボスアイボリー			不燃認定材,ｺｰｷﾝｸﾞ色:ダークアイボリー	
	組立金具、他部材					
C天井ｾｯﾄ	フラットパネル	オフホワイト			不燃認定材	
D加工部品	浴槽サイドカウンター					
E浴槽・設備部品						
1	3枚引き戸WH特寸片側把手(ｸﾞﾚｰﾁﾝｸﾞ併設)	ホワイト	*UYK-(W寸法)-(H寸法)KL/R			1
2	筒型照明NTX 消費電力9.2W	グローブ:乳白色	LSSENX03-NTX		ｸﾞﾛｰﾌﾞ:ﾎﾟﾘｶｰﾎﾞﾈｰﾄ樹脂	2
3	LED電球	電球色	LDA9L-G		E26口金　消費電力9.2W	2
4	アクリル化粧棚		UR726CC		W180*D129 ﾊﾞｰ:ABS樹脂 棚板:AS樹脂	2
5	防湿ﾐﾗｰ400*400*t5		UTM-400*400		寸法 400*400*t5	1
6	ﾐﾗｰ用ｽﾃﾝﾚｽL型ﾂﾒ		UTML			1
7	タオル掛け16角L400		UR1623-S		L=400　ﾊﾟｲﾌﾟ:ｽﾃﾝﾚｽ ﾌﾞﾗｹｯﾄ:亜鉛ﾀﾞｲｷｬｽﾄ	1
8	I型握りバー(800)	ﾎﾜｲﾄ	UR7107		樹脂被覆　φ30	1
9	U型握りバー(550*800)		NS-TRW550*800*D100		樹脂被覆　φ34	1
10	ｽﾗｲﾄﾞｼｬﾜｰﾌｯｸ	本体:ﾎﾜｲﾄ／ﾗｲﾄｸﾞﾚｰ	*UR29L/R-30/34-I/X		樹脂製	2
11	*L型握りﾊﾞｰ(H700*W600)(B型)L/R	ホワイト	*APH-54L/R		樹脂被覆　φ30	2
12	ｻｰﾓｼｬﾜｰ水栓(Kｼﾘｰｽﾞ,ｽｲｯﾁｼｬﾜｰ)		UK173-061-2M		吐水口L自在80mm,2mﾎｰｽ(ｼﾙﾊﾞｰ色)	1
13	ｻｰﾓｼｬﾜｰ水栓(Kｼﾘｰｽﾞ,ｽｲｯﾁｼｬﾜｰ)		UK173-061		吐水口L自在170mm,1.6mﾎｰｽ(ｼﾙﾊﾞｰ色)	1
14	給水栓接続金具		UK6445		Rp1/2　メネジ止め	4
15	一口循環金具(L型)		M415-116			1
16	ﾕﾆｯﾄﾊﾞｽ貫通金具		UK6423B		R1/2　オネジ止め	2
17	ペアホース13*L1000		*UK4133-13*1000			1
18	ﾅｯﾄ付きフレキ用ｴﾙﾎﾞ		UK6461-13			2
19	フリー窓枠1700*1500*290	ホワイト	1715-300			1
	浴槽		SMJ-1575NW		※材工別途	
	ライトハウス　セパレート型		ABL40-VB		※材工別途	
	天井換気扇				※材工別途(パネル開口まで)	

投影法	3角法	尺度	1／30	図名	オーダーシステムバスルーム SY－2000－2470
日付		旧図		図番	U213　D328－4（1）
承認	検図	設計	製図		ダイワ化成株式会社