簡易水洗便器　クリーンフラッシュ

サービス部品表 2022-7～

- 表示価格は2022年7月現在のものです。
- 表示価格は部品のみのメーカー希望小売価格で、
  工事費は別途となります。
  また、消費税は含まれておりません。
  別途消費税相当額のご負担をお願いします。
- 記載部品の仕様、価格は変更する場合がありますので
  ご了承ください。

《お願い》
製造を止めてから6年以上経過した部品については、金型が
使えないものがあるためサービス部品の供給ができません。
1ページの 廃番案内 でご確認ください。

DaiwaKasei
ダイワ化成株式会社

目　次

後継品（洋式）…… 2

後継品（和式）（小便器）（便座）… 3

サービス部品取替手順動画一覧 4

洋風簡易水洗便器

FZ500 …… 5 ～ 9

FZ400 …… 10～14

FZ300 …… 15～19

FZ50T・FZ40T …… 20～23

FA5T・FA4T …… 24～27

F8DG・F8CF・F8CFG …… 28～30

FC7 …… 31～33

和風簡易水洗便器

JZ …… 34～37

JT …… 38～40

J8DG・J8CF・J8CFG …… 41～43

ストール小便器

GT …… 44～46

暖房便座・普通便座

S－7・SW－7 …… 47 ・48

手洗器HW …… 49

手洗器HW-SS …… 50

FAI …… 51

ねじ類 …… 52～54

廃 番 案 内 （下記機種のサービス部品は供給できません。）

洋　式	F1 , F2 , F5 , F15 , F16 , F8 , F8C , F18 , EXF16 , FX40 , FX30 F8CAG , FX116 , FX200 , FX201 , E16X , F18X , FC1 , FC2 , FX170
和　式	J1 , J2 , J10 , JX , J8CAG
小便器	ST-5 , ST-3 , ST-30 , ST-50
便　座	S-3 , SW-3 , SW-5 , S-6 , SW-6

後継品（洋式）

	機　種	発売日	廃番日	
洋式	F1.F2.F5	1974年10月	1991年 7月	❶
	F15	1980年 9月	1987年10月	❷
	F16	1983年 1月	1987年10月	❸
	F8	1984年11月	1991年 7月	❹
	F8C	1986年 9月	1991年 7月	❺
	F18	1986年 9月	2004年 7月	❻
	EXF16	1987年 6月	1994年12月	❼
	FX40	1990年12月	1993年 7月	❽
	FX30	1990年12月	1993年 9月	❾
	F8CAG	1991年 7月	1994年 5月	❿
	FX116	1993年 4月	2003年10月	⓫
	FX200.201	1993年 4月	2003年11月	⓬
	E16X	1993年11月	2003年11月	
	F18X	1993年 4月	2004年 7月	⓭
	FC1	1997年 6月	1998年 2月	⓮
	FC2	1998年 2月	2009年 8月	⓯
	FX170	1999年 2月	2003年10月	⓰

洋式

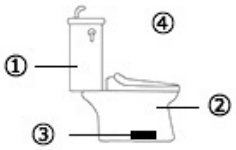

① トイレタンク
② 便器
③ 排水芯
④ 商品

【サイズ】
レギュラー　＝ 標準
エロンゲート ＝ 大型

	機種	材質	排水芯	後継機種（同等品）
❶	F1	①ﾀﾝｸ：樹脂 ②便器：陶器	400	なし(お問合せ下さい)
❶	F2	①ﾀﾝｸ：樹脂 ②便器：陶器	360	なし(お問合せ下さい)
❶	F5	①ﾀﾝｸ：樹脂 ②便器：陶器		なし(お問合せ下さい)
			420	③排水芯：FZ300(レバー式)
❷	F15	①ﾀﾝｸ：陶器 ②便器：陶器		④商品：FZ400
			470	③排水芯：FZ500(エロンゲート)
❸	F16	①ﾀﾝｸ：陶器 ②便器：陶器		④商品：FZ400
			470	③排水芯：FZ500(エロンゲート)
❹	F8	①ﾀﾝｸ：樹脂 ②便器：陶器		なし(お問合せ下さい)
			430	③排水芯：FZ400(レバー式)
❺	F8C	②便器：陶器	300	なし(お問合せ下さい)

	機種	材質	排水芯	後継機種（同等品）
❻	F18	①ﾀﾝｸ：樹脂 ②便器：陶器		④商品：FZ300
			430	③排水芯：FZ400(タンク：陶器)
❼	EXF16	①ﾀﾝｸ：陶器 ②便器：陶器		④商品：FZ400
			470	③排水芯：FZ500(エロンゲート)
❽	FX40	①ﾀﾝｸ：陶器 ②便器：陶器		④商品：FZ400
			470	③排水芯：FZ500(エロンゲート)
❾	FX30	①ﾀﾝｸ：樹脂 ②便器：陶器		④商品：FZ300
			440	③排水芯：FZ400(タンク：陶器)
❿	F8CAG	②便器：陶器	320	④商品：F8-CFG
⓫	FX116	①ﾀﾝｸ：陶器 ②便器：陶器	430	④商品：FZ400
⓬	FX200	①ﾀﾝｸ：陶器 ②便器：陶器	470	④商品：FZ500
⓬	FX201	①ﾀﾝｸ：陶器 ②便器：陶器	470	④商品：FZ500
⓭	F18X	①ﾀﾝｸ：樹脂 ②便器：陶器		④商品：FZ300
			430	③排水芯：FZ400(タンク：陶器)
⓮	FC1	①ﾀﾝｸ：樹脂 ②便器：樹脂	380	④商品：FC7
⓯	FC2	①ﾀﾝｸ：樹脂 ②便器：陶器	380	④商品：FC7
⓰	FX170	①ﾀﾝｸ：陶器 ②便器：陶器		④商品：FZ400
			470	③排水芯：FZ500(エロンゲート)

後継品（和式）

	機　種	発売日	廃番日	
和式	J1	1976年 6月	1977年 7月	17
	J2	1977年 7月	1987年10月	18
	J10	1982年 9月	1990年 8月	19
	JX	1989年 8月	2006年10月	20
	J8CAG	1992年 2月	1994年 6月	21

和式

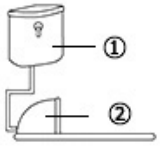

① トイレタンク
② 便器

	機種	材質	排水芯	後継機種（同等品）
17	J1（ﾍﾞﾀﾙ2個付）	①ﾀﾝｸ：樹脂 ②便器：陶器	580	▶ JZ
18	J2	①ﾀﾝｸ：樹脂 ②便器：陶器	615	▶ JZ
19	J10	①ﾀﾝｸ：陶器 ②便器：陶器	650	▶ JZ
20	JX	①ﾀﾝｸ：陶器 ②便器：陶器	640	▶ JZ
21	J8CAG	②便器：陶器	640	▶ J8CFG

後継品（小便器）

	機　種	発売日	廃番日	
小便器	ST-5	1988年 9月	1995年 3月	22
	ST-3	1989年 6月	1995年 6月	23
	ST-30.50	1995年 3月	2006年 2月	24

	機種	材質	排水芯	後継機種（同等品）
22	ST-5	陶器	180	▶ GT-5
23	ST-3	陶器	180	▶ GT-3
24	ST-30	陶器	180	▶ GT-3
24	ST-50	陶器	180	▶ GT-5

後継品（便座）

	機　種	発売日	廃番日	
便座	S-3.SW-3	1987年頃	1993年 3月	25
	SW-5	1993年 3月	2001年 7月	26
	S-6.SW-6	2001年 8月	2012年 4月	27

	機種	材質	ヒンジ取付ピッチ	後継機種（同等品）
25	S-3	樹脂	140	▶ S-7
25	SW-3	樹脂	140	▶ SW-7
26	SW-5	樹脂	140	▶ SW-7
27	SW-6	PP樹脂	140	▶ SW-7
27	S-6	PP樹脂	140	▶ S-7

※詳しくはWebをご覧下さい。
URL／http://www.daiwakasei.co.jp/support/successor

ダイワ化成 検索　トップページから下記ページにお進みください。

HOME ▶ サポート情報 ▶ 旧機種後継品一覧

QRコード

サービス部品取替手順動画一覧

機　種	内　容	動　画
FZ	バルブエレメント 交換	
	ボールタップ ストレーナー掃除	
	ボールタップ スピンドル交換	
	ボールタップ交換	
	リップゴム交換	
	手洗付から 手洗無しへ交換	
	手洗無しから 手洗付へ交換	
	ベース取替	
	ノズル取替	

機　種	内　容	動　画
F8DG	ストレーナー掃除	
	バルブケース表組 取替	
	フラッパーディスク 交換	
	リップゴム交換	
	起動弁掃除	
HW	HWプッシュ式 小穴ゴミ詰り掃除方法	

サービス部品表

FZ500

番号	外　観	品番・品名 材質・価格	備　考
1		A90125/色 便器本体組FZ500 **87,200円**	色：PI・PUW・P2 色：B2・CMは廃番
2		A90211 ベース組FZ	見分け方 便器の右横に色番シールが無い便器に使用 YE4×1　付属 YTST620×3　付属 在庫が無くなり次第廃番 **廃番**
3		A90212 ベース組FZ **12,700円**	見分け方 便器のタンク密結部右側面に陶器色番シールの貼付有り YE4×1　付属
4		A90304 フラッパーディスク組D **2,700円**	YE4×2　付属
5	φ86	A31603 フラッパーディスクC **2,000円**	YE4×2　付属
6		A90402 リップゴムG組 **2,000円**	リップゴムG とリップゴム押エのセット リップゴム押エは、小さな段が付いている方が上側に取り付け
7		A31008 ベース取付板	2004年4月(ロットNo.04041366)以前の製品はA44119ガスケットS以降の製品はA44120ガスケットS-2が別途必要 在庫が無くなり次第廃番 **廃番**
8	M6	A97105 ベース取付ボルト組E **700円**	3組/台入り
9		A44124 ガスケットT **1,200円**	
10		A24002 ロータリーダンパーFRN-DW1 **5,300円**	

番号	外　観	品番・品名 材質・価格	備　考
11		A38801 カップリング(RD) 樹脂 **500円**	ロータリーダンパーの接続部品
12		A42105 引キバネE SUS	ロットNo.～09090755まで 在庫が無くなり次第廃番 **廃番**
13		A42106 引キバネ(2.8) SUS **700円**	2009年10月～使用 ロットNo.09090756～
14		A39605 本体軸E SUS	ロットNo.～09090755まで YOR5×1　付属 在庫が無くなり次第廃番 **廃番**
15		A39608 本体軸(25) SUS **2,900円**	2009年10月～使用 ロットNo.09090756～ YOR5×1　付属
16		A91124 ロッド組(下)FZ500 **2,700円**	
17		A91507 ブラケット組FZ **2,000円**	2002年2月(ロットNo.02020570～) 以降の製品に使用 互換性有り YE4×1　付属
18		A41616 ブッシュP ゴム(黒) **600円**	2004年8月(ロットNo.04080600～) 以降は、A41616とA41617を使用
19		A41617 ブッシュQ 樹脂 **600円**	2004年8月(ロットNo.04080600～) 以降は、A41616とA41617を使用
20	φ25	A42505 ホースクリップ(25) SUS **300円**	

サービス部品表

FZ500

番号	外　観	品番・品名 材質・価格	備　考
21		A34406 継ギタシ管F 軟質塩ビ **1,200円**	外径φ30＊内径φ25 ＊L750 ジャバラ管
22	φ32 16 φ66	A47403 ワン座C 金属 **500円**	φ66＊φ32＊H16
23		A92403 ノズル組FZ **2,000円**	2005年4月(ロットNo.05041247～) 以降の製品に使用 以前の製品にも互換性あり
24	30 φ24	A47202/色 化粧キャップ(M8) 樹脂 **300円**	色：PI・PUW・P2
25		A97411 標準フランジ組FZ **3,900円**	六角ボルトナット M8、座金 × 各2ケ 木ねじ、カールプラグ × 各3ケ
26	φ158 φ120	A44403 デオドライザーパッキンC ゴム(黒) **1,600円**	
27		A59007 シール材(8＊310) 発泡材 **300円**	フランジと導入管のシール材、両面テープ付
28		A94416/色 ロータンク組BT付FZ500N **48,900円**	手洗なし　ボールタップ、タンクフタ付 色：PI・PUW・P2 色：B2･CM は廃番 タンク取付ナット、割りピン付
29		A94417/色 ロータンク組BT付FZ500H **62,100円**	手洗泡沫水栓付　ボールタップ、手洗フタ付 色：PI・PUW・P2 色：B2･CM は廃番 タンク取付ナット、割りピン付
30		A94520/色 タンク本体組FZ500 **34,400円**	タンクフタなし、ボールタップなし 色：PI・PUW・P2 色：B2･CM は廃番 タンク取付ナット、割りピン付

番号	外　観	品番・品名 材質・価格	備　考
31		A95408/色 レバー軸組FZ500 **6,600円**	色：PI・PUW・P2
32		A32208/色 レバーハンドルH 樹脂製 **1,600円**	YTSC1P410 ネジ付 色：PI・PUW・P2
33		A39203 軸受C 樹脂 **1,200円**	
34		A38203 リンクC 樹脂 **800円**	YE4×2　付属
35		A95411 レバーN軸組 **2,700円**	
36	8 M18×1.5	A50116 特殊ナット(M18) 金属 **700円**	軸受用
37		A36703 バネ押エC 樹脂 **1,500円**	2004年10月から(ロットNo.04101171)インナータンク改良品から変更
38	φ32.2 49	A42015 押シバネ(0.27) SUS **600円**	2009年10月から(ロットNo.09100269～)それ以前は、A42011 互換性有り
39		A96012 バルブエレメント組FZ500 **2,300円**	チェーン付
40		A96011 バルブエレメント組K **800円**	

サービス部品表

FZ500

番号	外　観	品番・品名 材質・価格	備　考
41	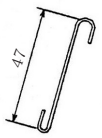	A48101 スナップピン SUS **300円**	チェーンの上側フック
42	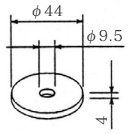	A44608 バルブシートパッキンH ゴム(黒) **800円**	
43		A36010 バルブ本体J 樹脂 **1,400円**	2004年10月から(ロットNo.04101171)インナータンク改良品から変更 在庫が無くなり次第廃番
44	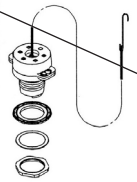	A96113 バルブ組FZ500	YTST412×4　付属 在庫が無くなり次第廃番 **廃番**
45	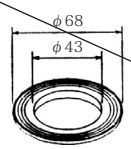	A44105 ガスケットA ゴム(黒)	バルブ本体用 在庫が無くなり次第廃番 **廃番**
46	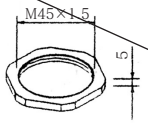	A50102 特殊ナット(M45) 金属	バルブ本体用 在庫が無くなり次第廃番 **廃番**
47	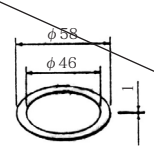	A50305 特殊座金(M46) SUS	バルブ本体用 在庫が無くなり次第廃番 **廃番**
48	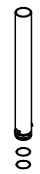	A95510 越流管組FZ **1,200円**	Oリング(1023)付
49		A95606 オーバーフロー口金組F	在庫が無くなり次第廃番 **廃番**
50	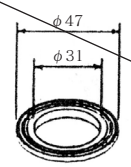	A44111 口金ガスケットK ゴム(黒)	口金用 在庫が無くなり次第廃番 **廃番**

番号	外　観	品番・品名 材質・価格	備　考
51	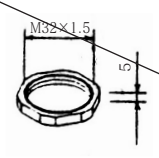	A50115 特殊ナット(M32) 金属	口金用 在庫が無くなり次第廃番 **廃番**
52	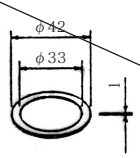	A50310 特殊座金(M32) SUS	口金用 在庫が無くなり次第廃番 **廃番**
53	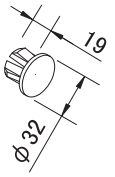	A47007/色 メクラ栓G 樹脂 **360円**	色：PI・PUW・P2
54		A44026 パッキン(20＊8＊2) ゴム(黒)	2ケ/台使用、タンク取付ボルトH用 在庫が無くなり次第廃番 **廃番**
55	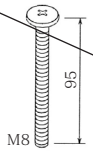	A50008 タンク取付ボルトH SUS	2ヶ/台使用 在庫が無くなり次第廃番 **廃番**
56		A91126 ロッド組(上)FZ500 **2,700円**	ナット、割ピン付
57	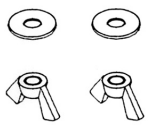	A97205 タンク取付ナット組FZ **700円**	蝶ナットM8(2個)、平座金22＊8＊1(2個)
58	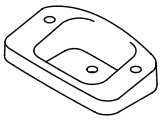	A30613/色 手洗フタFZ500H 陶器 **7,000円**	色：PI・PUW・P2 色：B2･CM は廃番 メクラ栓 G 別途
59	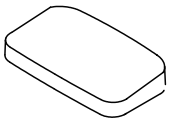	A30510/色 タンクフタFZ500N 陶器 **5,800円**	色：PI・PUW・P2 色：B2･CM は廃番
60	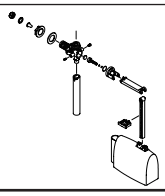	A12208 ボールタップDK(手付) **6,500円**	2008年6月～使用

サービス部品表

FZ500

番号	外　観	品番・品名 材質・価格	備　考
61		A12038 ボールタップDK(手無) **7,200円**	2008年6月～使用
62		A12327 軸受アーム組DK **2,000円**	
63		A44304 スピンドルパッキン(FZ) ゴム(黒) **300円**	
64		A38321 固定ピンBT 樹脂 **300円**	
65		A33501 浮玉BT 樹脂 **1,500円**	
66		A34024 吐水管BT 樹脂 **600円**	
67		A50124 座付ナット1/2 樹脂 **500円**	
68		A37204 ストレーナBT SUS **500円**	
69		A44014 パッキンN **300円**	
70		A12314 BTメクラナット組 **640円**	手洗付を手洗なしにする時、手洗泡沫水栓を外してメクラにする部品 呼径：13　1/2ネジ 金属製

番号	外　観	品番・品名 材質・価格	備　考
71		A12319 BTスピンドル組A12035	A12035･A12036金属製ボールタップ用、スピンドルは樹脂製(白) 在庫が無くなり次第廃番 **廃番**
72		A12109/色 手洗吐水栓 **12,000円**	樹脂製ボールタップ用 クリップリング12.7付 色別あり 色：PI・PUW・P2
73		A12107/色 手洗栓組NT-990B	金属製ボールタップ用 クリップリング12.7無 色別あり 色：PI・PUW・P2
74		A12322/色 手洗スピンドル組 樹脂 **3,200円**	色：PI・PUW・P2
75	φ5 15 φ14	A12801 コマ **300円**	手洗栓、電磁バルブの部品
76		A12326 クリップリング12.7 SUS **400円**	
77	(1) (2) (3)	A98201 接続パイプ20/25 樹脂 **1,200円**	(1) 外径:φ25 内径:φ20 (2) 外径:φ20 内径 φ18 (3) 外径:φ25 内径:φ20 オーバーフロー排水管がVP20又はVP25で配管されている場合、「A34406/継ギタシ管F」に接続して使用。

分解図

2 7 12 14 44 45 46 47 49 50 51 52 54 55 71

● 黒表示の番号:廃番

FZ500

（発売日　2001年8月）

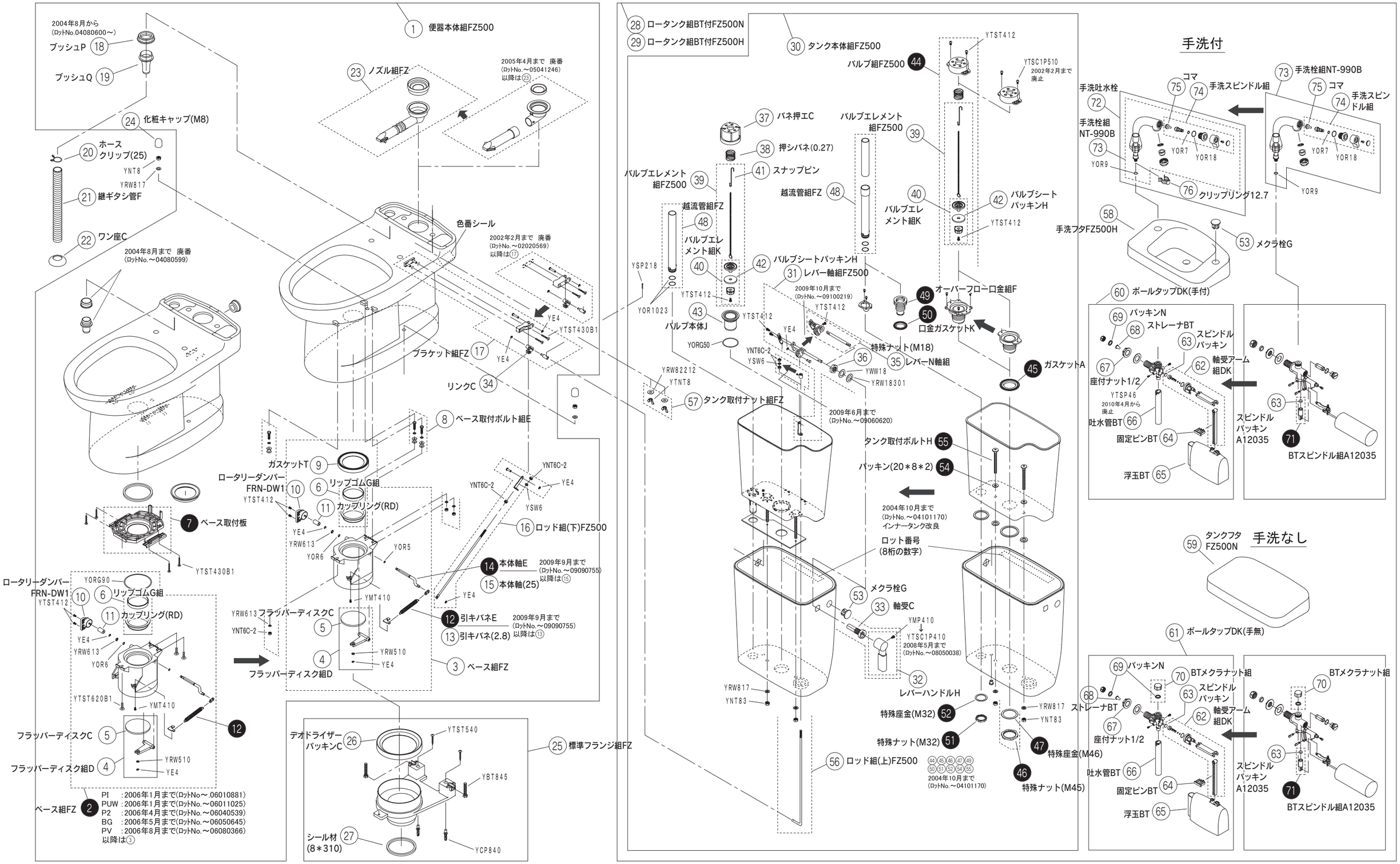

サービス部品表

FZ400

番号	外　観	品番・品名 材質・価格	備　考
1		A90124/色 便器本体組FZ400 **87,200円**	色：PI・PUW・P2
2		A90211 ベース組FZ	見分け方 便器の右横に色番シールが無い便器に使用 YE4×1　付属 YTST620×3　付属 在庫が無くなり次第廃番 **廃番**
3		A90212 ベース組FZ **12,700円**	見分け方 便器タンク密結部右側面に陶器色番シールの貼付有り YE4×1　付属
4		A90304 フラッパーディスク組D **2,700円**	YE4×2　付属
5	φ86	A31603 フラッパーディスクC **2,000円**	YE4×2　付属
6		A90402 リップゴムG組 **2,000円**	リップゴムGとリップゴム押エのセット リップゴム押エは、小さな段が付いている方が上側に取り付け
7		A31008 ベース取付板	2004年4月(ロットNo.04041366)以前の製品はA44119ガスケットS以降の製品はA44120ガスケットS-2が別途必要 在庫が無くなり次第廃番 **廃番**
8	M6	A97105 ベース取付ボルト組E **700円**	3組/台入り
9		A44124 ガスケットT **1,200円**	
10		A24002 ロータリーダンパーFRN-DW1 **5,300円**	

番号	外　観	品番・品名 材質・価格	備　考
11		A38801 カップリング(RD) 樹脂 **500円**	ロータリーダンパーの接続部品
12		A42105 引キバネE SUS	ロットNo.～09090755まで 在庫が無くなり次第廃番 **廃番**
13		A42106 引キバネ(2.8) SUS **700円**	2009年10月～使用 ロットNo.09090756～
14		A39605 本体軸E SUS	ロットNo.～09090755まで YOR5×1　付属 在庫が無くなり次第廃番 **廃番**
15		A39608 本体軸(25) SUS **2,900円**	2009年10月～使用 ロットNo.09090756～ YOR5×1　付属
16		A91123 ロッド組(下)FZ300 **2,700円**	
17		A91507 ブラケット組FZ **2,000円**	2002年2月(ロットNo.02020570～) 以降の製品に使用 互換性有り YE4×1　付属
18		A41616 ブッシュP ゴム(黒) **600円**	2004年8月(ロットNo.04080600～) 以降は、A41616とA41617を使用
19		A41617 ブッシュQ 樹脂 **600円**	2004年8月(ロットNo.04080600～) 以降は、A41616とA41617を使用
20	φ25	A42505 ホースクリップ(25) SUS **300円**	

サービス部品表

FZ400

番号	外　観	品番・品名 材質・価格	備　考
21		A34406 継ギタシ管F 軟質塩ビ **1,200円**	外径φ30＊内径φ25 ＊L750 ジャバラ管
22	φ32 16 φ66	A47403 ワン座C 金属 **500円**	φ66＊φ32＊H16
23		A92403 ノズル組FZ **2,000円**	2005年4月(ロットNo.05041247～) 以降の製品に使用 以前の製品にも互換性あり
24	30 φ24	A47202/色 化粧キャップ(M8) 樹脂 **300円**	B2色は廃番 色：PI・PUW・P2
25		A97411 標準フランジ組FZ **3,900円**	六角ボルトナット M8、座金×各2ケ 木ねじ、カールプラグ×各3ケ
26	φ158 φ120	A44403 デオドライザーパッキンC ゴム(黒) **1,600円**	
27		A59007 シール材(8＊10＊310) 発泡材 **300円**	フランジと導入管のシール材、両面テープ付
28		A94422/色 ロータンク組BT付FZ400N **48,900円**	手洗なし　ボールタップ、タンクフタ付 色：B2・CM は廃番 タンク取付ナット、割りピン付 色：PI・PUW・P2
29		A94423/色 ロータンク組BT付FZ400H **62,100円**	手洗泡沫水栓付　ボールタップ、手洗フタ付 色：B2・CM は廃番 タンク取付ナット、割りピン付 色：PI・PUW・P2
30		A94522/色 タンク本体組FZ400 **34,400円**	タンクフタなし、ボールタップなし 色：B2・CM は廃番 タンク取付ナット、割りピン付 色：PI・PUW・P2

番号	外　観	品番・品名 材質・価格	備　考
31		A95408/色 レバー軸組FZ500 **6,600円**	色：PI・PUW・P2
32		A32208/色 レバーハンドルH 樹脂製 **1,600円**	YTSC1P410 ネジ付 色：PI・PUW・P2
33		A39203 軸受C 樹脂 **1,200円**	
34		A38203 リンクC 樹脂 **800円**	YE4×2　付属
35		A95411 レバーN軸組 **2,700円**	
36	8 M18×1.5	A50116 特殊ナット(M18) 金属 **700円**	軸受用
37		A36703 バネ押エC 樹脂 **1,500円**	2004年10月から(ロットNo.04101171)インナータンク改良品から変更
38	φ32.2 49	A42015 押シバネ(0.27) SUS **600円**	2009年10月から(ロットNo.09100269～)それ以前は、A42011 互換性有り
39		A96012 バルブエレメント組FZ500 **2,300円**	チェーン付
40		A96011 バルブエレメント組K **800円**	

サービス部品表

FZ400

番号	外　観	品番・品名 材質・価格	備　考
41	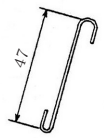	A48101 スナップピン SUS **300円**	チェーンの上側フック
42	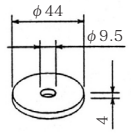	A44608 バルブシートパッキンH ゴム(黒) **800円**	
43		A36010 バルブ本体J 樹脂 **1,400円**	2004年10月から(ロットNo.04101171)インナータンク改良品から変更
44	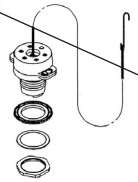	A96113 バルブ組FZ500	YTST412×4　付属 在庫が無くなり次第廃番 **廃番**
45	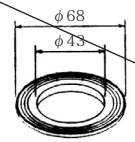	A44105 ガスケットA ゴム(黒)	バルブ本体用 在庫が無くなり次第廃番 **廃番**
46	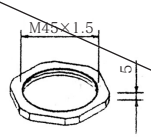	A50102 特殊ナット(M45) 金属	バルブ本体用 在庫が無くなり次第廃番 **廃番**
47	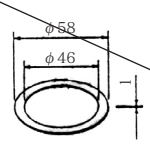	A50305 特殊座金(M46) SUS	バルブ本体用 **廃番**
48	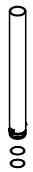	A95510 越流管組FZ **1,200円**	Oリング(1023)付
49		A95606 オーバーフロー口金組F	在庫が無くなり次第廃番 **廃番**
50	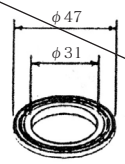	A44111 口金ガスケットK ゴム(黒)	口金用 **廃番**

番号	外　観	品番・品名 材質・価格	備　考
51	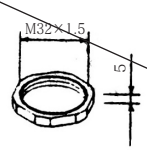	A50115 特殊ナット(M32) 金属	口金用 在庫が無くなり次第廃番 **廃番**
52	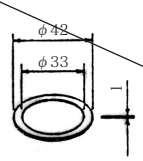	A50310 特殊座金(M32) SUS	口金用 在庫が無くなり次第廃番 **廃番**
53	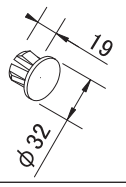	A47007/色 メクラ栓G 樹脂 **360円**	色：PI・PUW・P2
54		A44026 パッキン(20＊8＊2) ゴム(黒)	2ケ/台使用、タンク取付ボルトH用 在庫が無くなり次第廃番 **廃番**
55	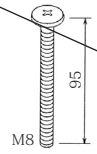	A50008 タンク取付ボルトH SUS	2ヶ/台使用 在庫が無くなり次第廃番 **廃番**
56		A91126 ロッド組(上)FZ500 **2,700円**	ナット、割りピン付
57	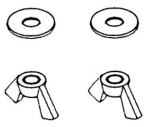	A97205 タンク取付ナット組FZ **700円**	蝶ナットM8(2個)、平座金22＊8＊1(2個)
58	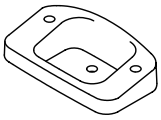	A30613/色 手洗フタFZ500H 陶器 **7,000円**	色：PI・PUW・P2 色：B2･CM は廃番 メクラ栓 G 別途
59	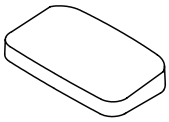	A30510/色 タンクフタFZ500N 陶器 **5,800円**	色：PI・PUW・P2 色：B2･CM は廃番
60	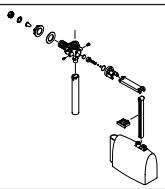	A12208 ボールタップDK(手付) **6,500円**	2008年6月～使用

サービス部品表

FZ400

番号	外　観	品番・品名 材質・価格	備　考
61		A12038 ボールタップDK(手無) **7,200円**	2008年6月～使用
62		A12327 軸受アーム組DK **2,000円**	
63		A44304 スピンドルパッキン(FZ) ゴム(黒) **300円**	
64		A38321 固定ピンBT 樹脂 **300円**	
65		A33501 浮玉BT 樹脂 **1,500円**	
66		A34024 吐水管BT 樹脂 **600円**	
67		A50124 座付ナット1/2 樹脂 **500円**	
68		A37204 ストレーナBT SUS **500円**	
69		A44014 パッキンN **300円**	
70		A12314 BTメクラナット組 **640円**	手洗付を手洗なしにする時、手洗泡沫水栓を外してメクラにする部品 呼径：13　1/2ネジ 金属製

番号	外　観	品番・品名 材質・価格	備　考
71		A12319 BTスピンドル組A12035	A12035･A12036金属製ボールタップ用、スピンドルは樹脂製(白)在庫が無くなり次第廃番 **廃番**
72		A12109/色 手洗吐水栓 **12,000円**	樹脂製ボールタップ用 クリップリング12.7付 色別あり 色：PI・PUW・P2
73		A12107/色 手洗栓組NT-990B	金属製ボールタップ用 クリップリング12.7無 色別あり 色：PI・PUW・P2
74		A12322/色 手洗スピンドル組 樹脂 **3,200円**	色：PI・PUW・P2
75	φ5　15　φ14	A12801 コマ **300円**	手洗栓、電磁バルブの部品
76		A12326 クリップリング12.7 SUS **400円**	
77	(1) (2) (3)	A98201 接続パイプ20/25 樹脂 **1,200円**	(1) 外径:φ25 内径:φ20 (2) 外径:φ20 内径:φ18 (3) 外径:φ25 内径:φ20 オーバーフロー排水管がVP20又はVP25で配管されている場合、「A34406/継ギタシ管F」に接続して使用。

分解図

❷ ❼ ⑫ ⑭ ㊹ ㊺ ㊻ ㊼ ㊾ ㊿ ❺❶ ❺❷ ❺❹ ❺❺ ❼❶

● 黒表示の番号:廃番

FZ400

（発売日　2001年8月）

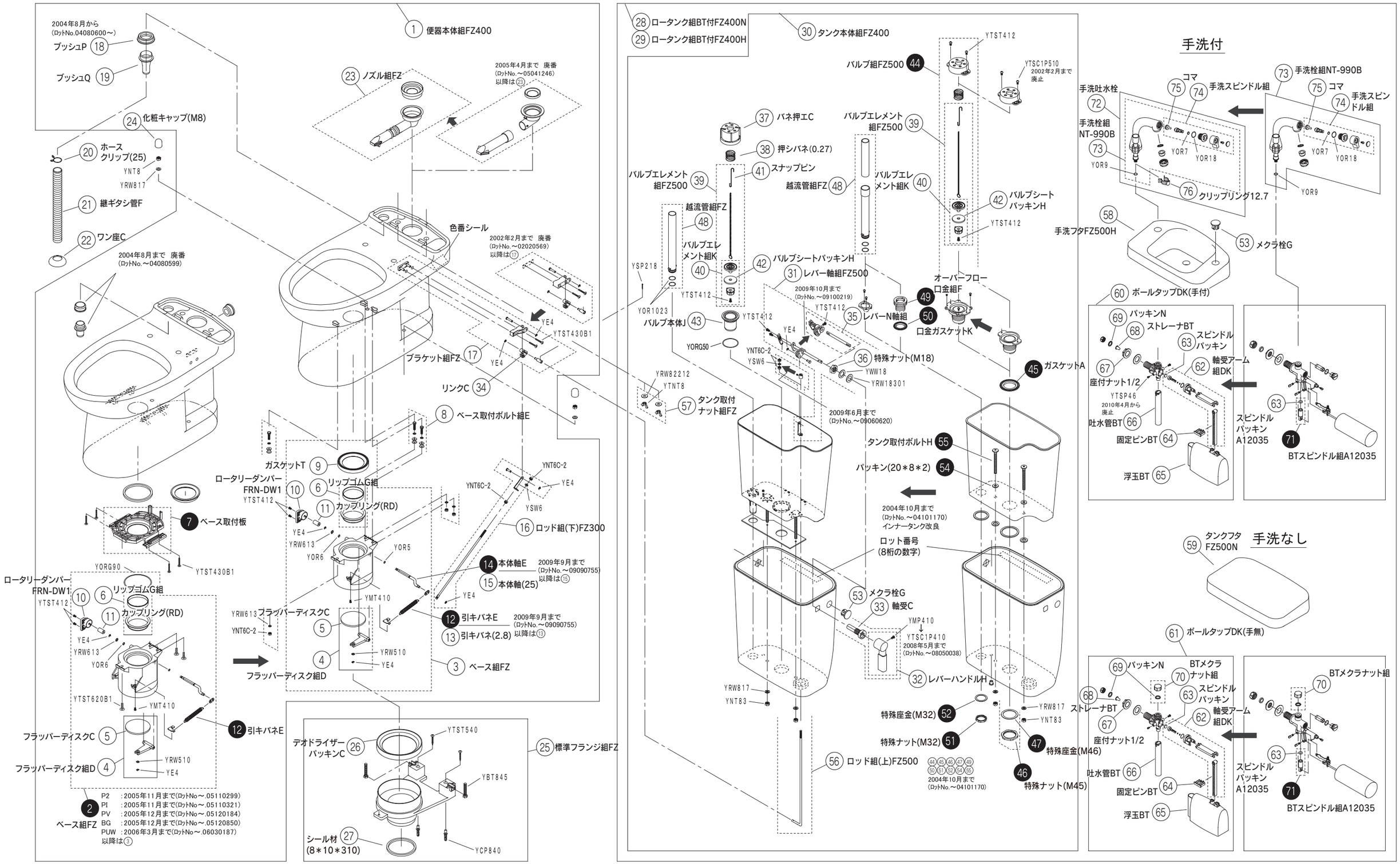

サービス部品表

FZ300

番号	外　観	品番・品名 材質・価格	備　考
1		A90124/色 便器本体組FZ400 **87,200円**	色：PI・P2
2		A90211 ベース組FZ	見分け方 便器の右横に色番シールが無い便器に使用 YE4×1　付属 YTST620×3　付属 在庫が無くなり次第廃番 **廃番**
3		A90212 ベース組FZ **12,700円**	見分け方 便器タンク密結部右側面に陶器色番シールの貼付有り YE4×1　付属
4		A90304 フラッパーディスク組D **2,700円**	YE4×2　付属
5	φ86	A31603 フラッパーディスクC **2,000円**	YE4×2　付属
6		A90402 リップゴムG組 **2,000円**	リップゴムGとリップゴム押エのセット リップゴム押エは、小さな段が付いている方が上側に取り付け
7		A31008 ベース取付板	2004年4月(ロットNo.04041366)以前の製品はA44119ガスケットS以降の製品はA44120ガスケットS-2が別途必要 在庫が無くなり次第廃番 **廃番**
8	M6	A97105 ベース取付ボルト組E **700円**	3組/台入り
9		A44124 ガスケットT **1,200円**	
10		A24002 ロータリーダンパーFRN-DW1 **5.300円**	

番号	外　観	品番・品名 材質・価格	備　考
11		A38801 カップリング(RD) 樹脂 **500円**	ロータリーダンパーの接続部品
12		A42105 引キバネE SUS	ロットNo.～09090755まで 在庫が無くなり次第廃番 **廃番**
13		A42106 引キバネ(2.8) SUS **700円**	2009年10月～使用 ロットNo.09090756～
14		A39605 本体軸E SUS	ロットNo.～09090755まで YOR5×1　付属 在庫が無くなり次第廃番 **廃番**
15		A39608 本体軸(25) SUS **2,900円**	2009年10月～使用 ロットNo.09090756～ YOR5×1　付属
16		A91123 ロッド組(下)FZ300 **2,700円**	
17		A91507 ブラケット組FZ **2,000円**	2002年2月(ロットNo.02020570～)以降の製品に使用 互換性有り YE4×1　付属
18		A41616 ブッシュP ゴム(黒) **600円**	2004年8月(ロットNo.04080600～)以降は、A41616とA41617を使用
19		A41617 ブッシュQ 樹脂 **600円**	2004年8月(ロットNo.04080600～)以降は、A41616とA41617を使用
20	φ25	A42505 ホースクリップ(25) SUS **300円**	

サービス部品表

FZ300

番号	外　観	品番・品名 材質・価格	備　考
21		A34406 継ギタシ管F 軟質塩ビ 1,200円	外径φ30＊内径φ25 ＊L750 ジャバラ管
22	φ32 16 φ66	A47403 ワン座C 金属 500円	φ66＊φ32＊H16
23		A92403 ノズル組FZ 2,000円	2005年4月(ロットNo.～05041247) 以降の製品に使用 以前の製品にも互換性あり
24	30 φ24	A47202/色 化粧キャップ(M8) 樹脂 300円	色：PI・P2 B2色は廃番
25		A97411 標準フランジ組FZ 3,900円	六角ボルトナット M8、座金×各2ケ 木ねじ、カールプラグ×各3ケ
26	φ158 φ120	A44403 デオドライザーパッキンC ゴム(黒) 1,600円	
27		A59007 シール材(6＊10＊310) 発泡材 300円	フランジと導入管のシール材、両面テープ付
28		A94418/色 ロータンク組BT付FZ300N 37,300円	手洗なし ボールタップ、タンクフタ付 タンク取付ナット、割りピン付 色：PI・P2
29		A94419/色 ロータンク組BT付FZ300H 50,200円	手洗泡沫水栓付　ボールタップ、手洗フタ付 タンク取付ナット、割りピン付 色：PI・P2
30		A94521/色 タンク本体組FZ300 26,400円	タンクフタなし、ボールタップなし タンク取付ナット、割りピン付 色：PI・P2

番号	外　観	品番・品名 材質・価格	備　考
31		A95409/色 レバー軸組FZ300 6,600円	色：PI・P2
32		A32208/色 レバーハンドルH 樹脂製 1,600円	YTSC1P410 ネジ付 色：PI・P2
33		A39203 軸受C 樹脂 1,200円	
34		A38203 リンクC 樹脂 800円	YE4×2　付属
35		A95411 レバーN軸組 2,700円	
36	8 M18×1.5	A50116 特殊ナット(M18) 金属 700円	軸受用
37		A36703 バネ押エC 樹脂 1,500円	2004年11月から(ロットNo.04110842～)インナータンク改良品から変更
38	φ32.2 49	A42015 押シバネ(0.27) SUS 600円	2009年10月から(ロットNo.09100269～)それ以前は、A42011 互換性有り
39		A96012 バルブエレメント組FZ500 2,300円	チェーン付
40		A96011 バルブエレメント組K 800円	

サービス部品表

FZ300

番号	外　観	品番・品名 材質・価格	備　考
41	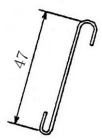	A48101 スナップピン SUS 300円	チェーンの上側フック
42	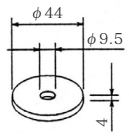	A44608 バルブシートパッキンH ゴム(黒) 800円	
43	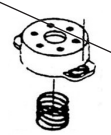	A96202 バネ押エB(押シバネK付)	YTSCIP510×2　付属 YTST412×2　付属 在庫が無くなり次第廃番 廃番
44	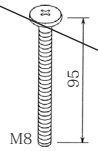	A50008 タンク取付ボルトH SUS	2ヶ/台使用 在庫が無くなり次第廃番 廃番
45		A44026 パッキン(20＊8＊2) ゴム(黒)	2ヶ/台使用、タンク取付ボルトH用 在庫が無くなり次第廃番 廃番
46		A95501 越流管組A 1,200円	Oリング(1023)付
47	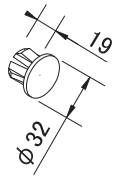	A47007/色 メクラ栓G 樹脂 360円	色：PI・P2
48		A91125 ロッド組(上)FZ300 2,700円	ナット、割りピン付
49	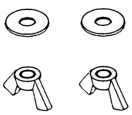	A97205 タンク取付ナット組FZ 700円	蝶ナットM8(2個)、平座金22＊8＊1(2個)
50	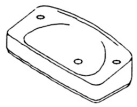	A30612/色 手洗フタFZ300H PP樹脂 3,500円	メクラ栓G別途 色：PI・P2

番号	外　観	品番・品名 材質・価格	備　考
51		A30509/色 タンクフタFZ300N PP樹脂 2,600円	色：PI・P2
52	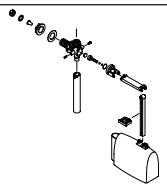	A12208 ボールタップDK(手付) 6,500円	2008年6月～使用
53	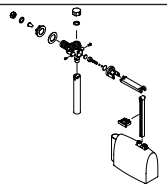	A12038 ボールタップDK(手無) 7,200円	2008年6月～使用
54	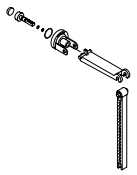	A12327 軸受アーム組DK 2,000円	
55		A44304 スピンドルパッキン(FZ) ゴム(黒) 300円	
56		A38321 固定ピンBT 樹脂 300円	
57	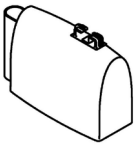	A33501 浮玉BT 樹脂 1,500円	
58		A34024 吐水管BT 樹脂 600円	
59		A50124 座付ナット1/2 樹脂 500円	
60		A37204 ストレーナBT SUS 500円	

サービス部品表

FZ300

番号	外　観	品番・品名 材質・価格	備　考
61		A44014 パッキンN **300円**	
62		A12314 BTメクラナット組 **640円**	手洗付を手洗なしにする時、手洗泡沫水栓を外してメクラにする部品 呼径：13　1/2ネジ 金属製
63		A12319 BTスピンドル組A12035	A12035･A12036金属製ボールタップ用、スピンドルは樹脂製(白)在庫が無くなり次第廃番 **廃番**
64		A12109/色 手洗吐水栓 **12,000円**	樹脂製ボールタップ用 クリップリング12.7付 色：PI・P2
65		A12107/色 手洗栓組NT-990B	金属製ボールタップ用 クリップリング12.7無 色：PI・P2
66		A12322/色 手洗スピンドル組 樹脂 **3,200円**	色：PI・P2
67	φ5 15 φ14	A12801 コマ **300円**	手洗栓、電磁バルブの部品
68		A12326 クリップリング12.7 SUS **400円**	
69	(1) (2) (3)	A98201 接続パイプ20/25 樹脂 **1,200円**	(1) 外径:φ25 内径:φ20 (2) 外径:φ20 内径:φ18 (3) 外径:φ25 内径:φ20 オーバーフロー排水管がVP20又はVP25で配管されている場合、「A34406/継ギタシ管F」に接続して使用。

番号	外　観	品番・品名 材質・価格	備　考

分解図

❷ ❼ ⑫ ⑭ ㊸ ㊹ ㊺ ㊸

● 黒表示の番号：廃番

FZ300

（発売日　2001年8月）

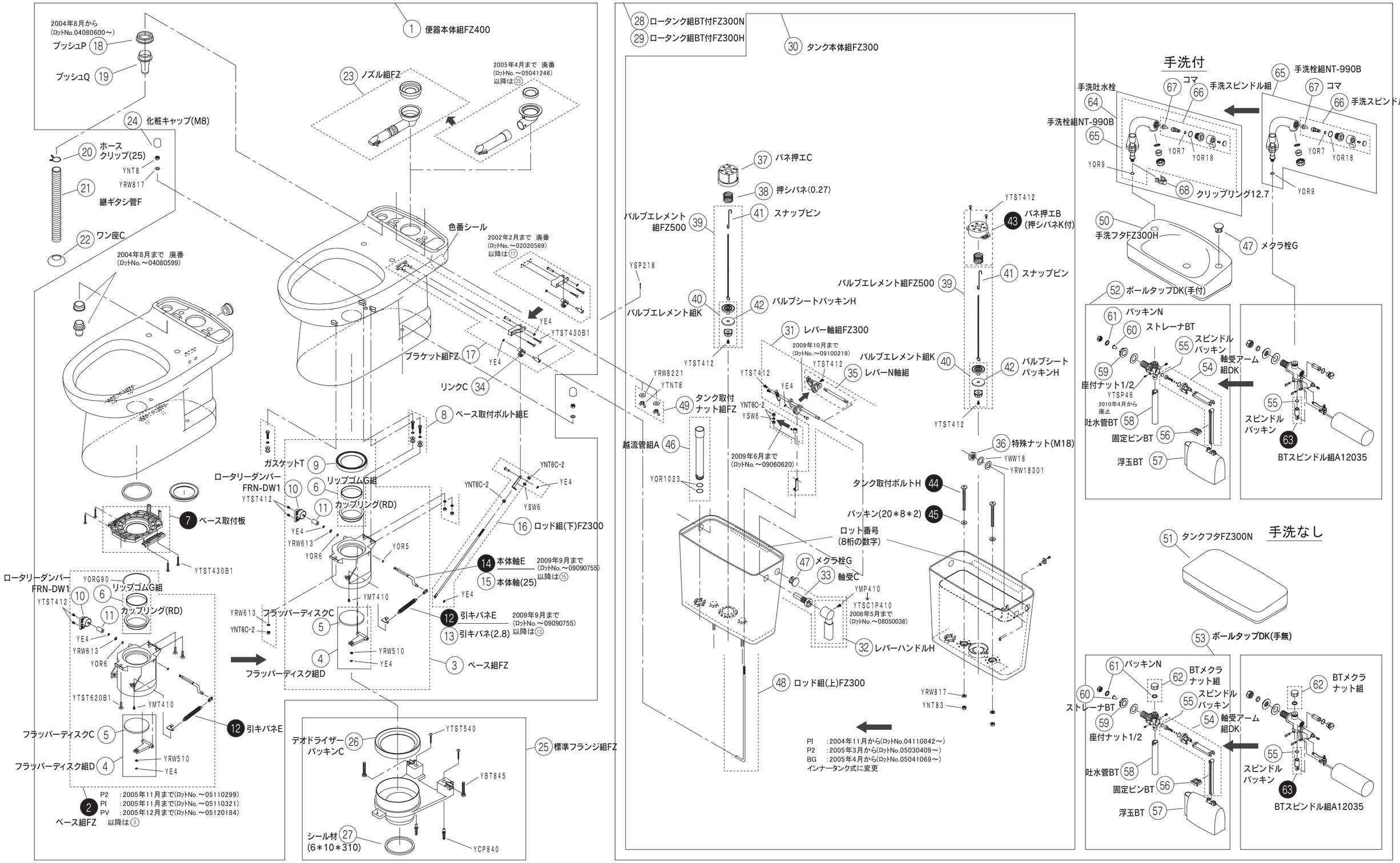

サービス部品表

FZ50T・FZ40T

番号	外　観	品番・品名 材質・価格	備　考
1		A90125/色 便器本体組FZ500 **87,200円**	色：PI・PUW・P2
2		A90124/色 便器本体組FZ400 **87,200円**	色：PI・PUW・P2
3		A90212 ベース組FZ **12,700円**	YE4×1　付属
4		A90304 フラッパーディスク組D **2,700円**	YE4×2　付属
5	φ86	A31603 フラッパーディスクC **2,000円**	YE4×2　付属
6		A90402 リップゴムG組 **2,000円**	リップゴムG とリップゴム押エのセット リップゴム押エは、小さな段が付いている方が上側に取り付け
7	M6	A97105 ベース取付ボルト組E **700円**	3 組 / 台入り
8		A44124 ガスケットT **1,200円**	
9		A24002 ロータリーダンパーFRN-DW1 **5,300円**	
10		A42106 引キバネ(2.8) SUS **700円**	

番号	外　観	品番・品名 材質・価格	備　考
11		A91124 ロッド組(下)FZ500 **2,700円**	
12		A91123 ロッド組(下)FZ300 **2,700円**	
13		A91507 ブラケット組FZ **2,000円**	YE4×1　付属
14		A41616 ブッシュP ゴム(黒) **600円**	
15		A41617 ブッシュQ 樹脂 **600円**	
16	φ25	A42505 ホースクリップ(25) SUS **300円**	
17		A34406 継ギタシ管F 軟質塩ビ **1,200円**	外径φ30＊内径φ25 ＊L750 ジャバラ管
18	φ32 16 φ66	A47403 ワン座C 金属 **500円**	φ66＊φ32＊H16
19		A92403 ノズル組FZ **2,000円**	
20	30 φ24	A47202/色 化粧キャップ(M8) 樹脂 **300円**	色：PI・PUW・P2

サービス部品表

FZ50T・FZ40T

番号	外　観	品番・品名 材質・価格	備　考
21		A97411 標準フランジ組FZ **3,900円**	六角ボルトナット M8、座金×各2ケ 木ねじ、カールプラグ×各3ケ
22	φ158 φ120	A44403 デオドライザーパッキンC ゴム(黒) **1,600円**	
23		A94428/色 ロータンク組BT付FZ50TN **56,400円**	手洗なし　ボールタップ、タンクフタ付 FZ40T 共用 タンク取付ナット、割りピン付 色：PI・PUW・P2
24		A94429/色 ロータンク組BT付FZ50TH **68,400円**	手洗泡沫水栓付　ボールタップ、手洗フタ付 FZ40T 共用 タンク取付ナット、割りピン付 色：PI・PUW・P2
25		A94524/色 タンク本体組FZ50T **46,400円**	タンクフタなし、ボールタップなし FZ40T 共用 タンク取付ナット、割りピン付 色：PI・PUW・P2
26		A95412/色 レバー軸組FZ50T **6,600円**	色：PI・PUW・P2
27		A32208/色 レバーハンドルH 樹脂製 **1,600円**	YTSC1P410 ネジ付 色：PI・PUW・P2
28	8 M18×1.5	A50116 特殊ナット(M18) 金属 **700円**	軸受用
29		A36703 バネ押エC 樹脂 **1,500円**	
30	φ31 56	A42016 押シバネ(1.5N) SUS **600円**	

番号	外　観	品番・品名 材質・価格	備　考
31		A96015 バルブエレメント組FZT・FAT **2,500円**	チェーン 300 付
32		A96011 バルブエレメント組K **800円**	
33	φ44 φ9.5 4	A44608 バルブシートパッキンH ゴム(黒) **800円**	
34		A36010 バルブ本体J 樹脂 **1,400円**	
35		A95510 越流管組FZ **1,200円**	Oリング(1023)付
36	19 φ32	A47007/色 メクラ栓G 樹脂 **360円**	色：PI・PUW・P2
37		A91126 ロッド組(上)FZ500 **2,700円**	ナット、割ピン付
38		A97205 タンク取付ナット組FZ **700円**	蝶ナットM8(2個)、平座金22＊8＊1(2個)
39		A30613/色 手洗フタFZ500H 陶器 **7,000円**	メクラ栓 G 別途 色：PI・PUW・P2
40		A30510/色 タンクフタFZ500N 陶器 **5,800円**	色：PI・PUW・P2

サービス部品表

FZ50T・FZ40T

番号	外　観	品番・品名 材質・価格	備　考
41		A12208 ボールタップDK(手付) **6,500円**	
42		A12038 ボールタップDK(手無) **7,200円**	
43		A12327 軸受アーム組DK **2,000円**	
44		A44304 スピンドルパッキン(FZ) ゴム(黒) **300円**	
45		A50124 座付ナット1/2 樹脂 **500円**	
46		A37204 ストレーナBT SUS **500円**	
47		A44014 パッキンN **300円**	
48		A12314 BTメクラナット組 **640円**	手洗付を手洗なしにする時、手洗泡沫水栓を外してメクラにする部品 呼径：13　1/2ネジ 金属製
49		A12109/色 手洗吐水栓 **12,000円**	樹脂製ボールタップ用 クリップリング12.7付 色：PI・PUW・P2
50		A12322/色 手洗スピンドル組 樹脂 **3,200円**	色：PI・PUW・P2

番号	外　観	品番・品名 材質・価格	備　考
51	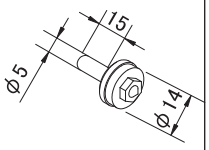	A12801 コマ **300円**	手洗栓、電磁バルブの部品
52		A12326 クリップリング12.7 SUS **400円**	
53		A91508 定量ブラケット組FZ-T **11,100円**	
54	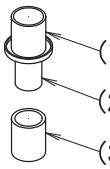	A98201 接続パイプ20/25 樹脂 **1,200円**	(1) 外径:φ25 内径：φ20 (2) 外径:φ20 内径：φ18 (3) 外径:φ25 内径：φ20 オーバーフロー排水管がVP20又はVP25で配管されている場合、「A34406/継ギタシ管F」に接続して使用。
55			
56			
57			
58			
59			
60			

分解図

FZ50T･FZ40T

（発売日　2012年2月）

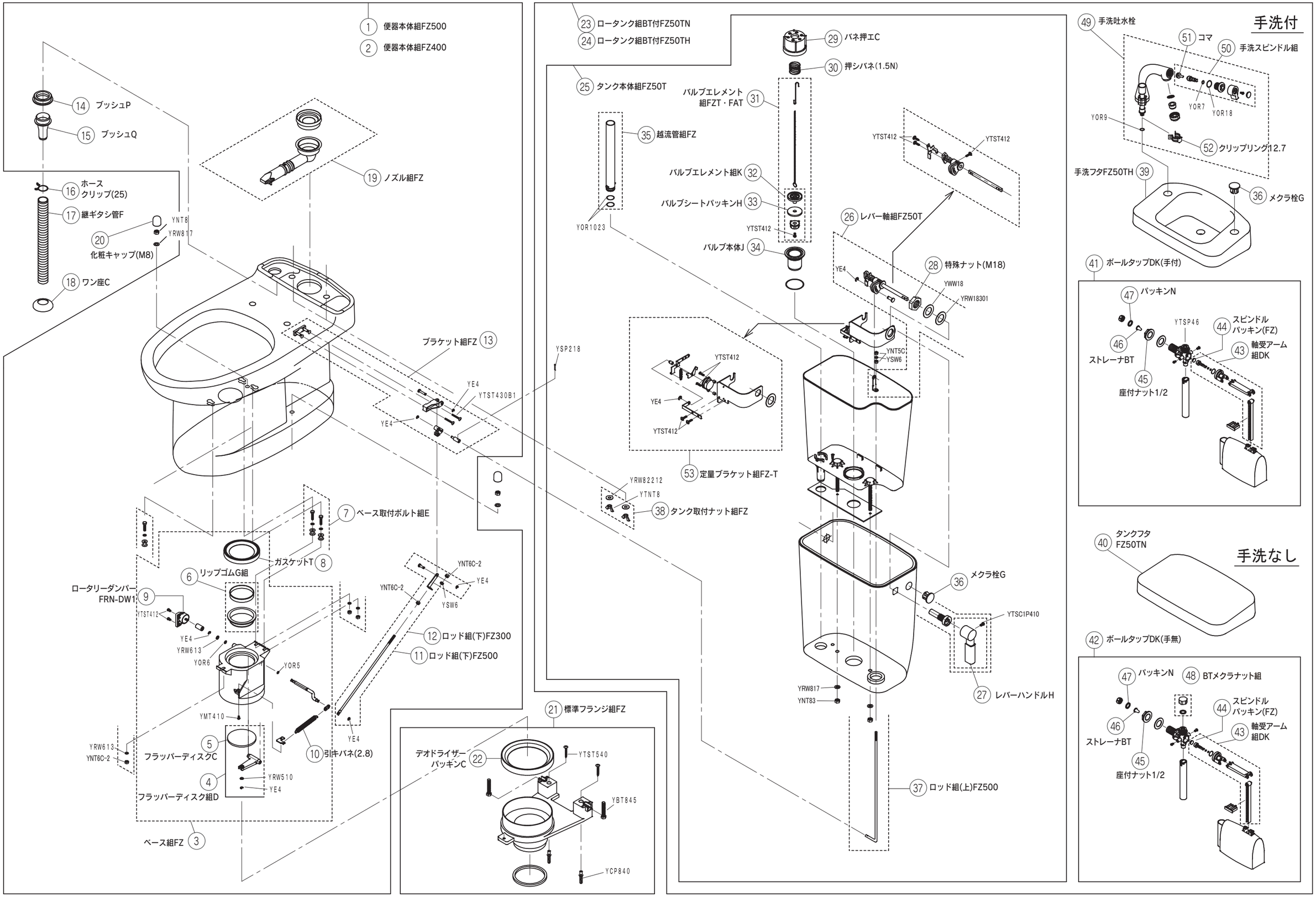

サービス部品表

FA5T・FA4T

番号	外　観	品番・品名 材質・価格	備　考
1		A90129/色 便器本体組FA5 **87,200円**	色：PI・PUW・P2
2		A90128/色 便器本体組FA3･FA4 **87,200円**	色：PI・PUW・P2
3		A90213 ベース組M(AF) **12,700円**	
4		A90402 リップゴムG組 樹脂(黒)・ゴム(黒) **2,000円**	リップゴムとリップゴム押えのセット
5		A31604 フラッパーディスクD 樹脂(白) **2,000円**	オートフラッパー用 皿の深さ：6㎜ YE4×2 付属
6		A44124 ガスケットT ゴム(黒) **1,200円**	
7		A41902 オモリB 金属 **1,200円**	
8		A97105 ベース取付ボルト組E **700円**	3 組 / 台入り
9		A92403 ノズル組FZ **2,000円**	
10		A41616 ブッシュP ゴム(黒) **600円**	

番号	外　観	品番・品名 材質・価格	備　考
11		A41617 ブッシュQ 樹脂 **600円**	
12	φ25	A42505 ホースクリップ(25) SUS **300円**	
13		A34406 継ギタシ管F 軟質塩ビ **1,200円**	外径φ30＊内径φ25 ＊L750 ジャバラ管
14	φ32 16 φ66	A47403 ワン座C 金属 **500円**	φ66＊φ32＊H16
15	30 φ24	A47202/色 化粧キャップ(M8) 樹脂 **300円**	色：PI・PUW・P2
16		A97411 標準フランジ組FZ **3,900円**	六角ボルトナット M8、 座金 × 各2ケ 木ねじ、カールプラグ ×各3ケ
17		A94434/色 ﾛｰﾀﾝｸ組BT付FA5TN/ **60,900円**	手洗なし ボールタップ、タンクフタ、 タンク取付ナット、 割りピン付 色：PI・PUW・P2 FA4T 共用
18		A94435/色 ﾛｰﾀﾝｸ組BT付FA5TH/ **74,100円**	手洗付 ボールタップ、手洗フタ、 タンク取付ナット、 割りピン付 色：PI・PUW・P2 FA4T 共用
19		A94528/色 ﾀﾝｸ本体組FA5T/ **46,400円**	タンクフタなし、 ボールタップなし タンク取付ナット、 割りピン付 色：PI・PUW・P2 FA4T 共用
20		A95413/色 レバー軸組FA **6,600円**	色：PI・PUW・P2

サービス部品表

FA5T・FA4T

番号	外　観	品番・品名 材質・価格	備　考
21		A32208/色 レバーハンドルH 樹脂製 **1,600円**	YTSC1P410 ネジ付 色：PI・PUW・P2
22		A36703 バネ押エC 樹脂 **1,500円**	
23	φ31 56	A42016 押シバネ(1.5N) SUS **600円**	
24		A96015 バルブエレメント組FZT･FAT **2,500円**	チェーン 300 付
25		A96011 バルブエレメント組K **800円**	
26		A36010 バルブ本体J 樹脂 **1,400円**	
27		A95510 越流管組FZ **1,200円**	Oリング(1023)付
28		A91508 定量ブラケット組FZ-T **11,100円**	
29		A97205 タンク取付ナット組FZ **700円**	蝶ナットM8(2個)、平座金22＊8＊1(2個)
30	19 φ32	A47007/色 メクラ栓G 樹脂 **360円**	色：PI・PUW・P2

番号	外　観	品番・品名 材質・価格	備　考
31		A30613/色 手洗フタFZ500H 陶器 **7,000円**	色：PI・PUW・P2
32		A30510/色 タンクフタFZ500N 陶器 **5,800円**	色：PI・PUW・P2
33		A12208 ボールタップDK(手付) **6,500円**	
34		A12038 ボールタップDK(手無) **7,200円**	
35		A12327 軸受アーム組DK **2,000円**	
36		A44304 スピンドルパッキン(FZ) ゴム(黒) **300円**	
37		A50124 座付ナット1/2 樹脂 **500円**	
38		A37204 ストレーナBT SUS **500円**	
39		A44014 パッキンN **300円**	
40		A12314 BTメクラナット組 **640円**	手洗付を手洗なしにする時、手洗泡沫水栓を外してメクラにする部品 呼径：13　1/2ネジ 金属製

サービス部品表

FA5T・FA4T

番号	外　観	品番・品名 材質・価格	備　考
41		A12109/色 手洗吐水栓 **12,000円**	樹脂製ボールタップ用 クリップリング12.7付 色：PI・PUW・P2
42		A12322/色 手洗スピンドル組 樹脂 **3,200円**	色：PI・PUW・P2
43	15 φ5 φ14	A12801 コマ **300円**	手洗栓、電磁バルブの 部品
44		A12326 クリップリング12.7 SUS **400円**	
45			
46			
47			
48			
49			
50			

番号	外　観	品番・品名 材質・価格	備　考
51			
52			
53			
54			
55			
56			
57			
58			
59			
60			

分解図

FA5T･FA4T

（発売日　2010年3月）

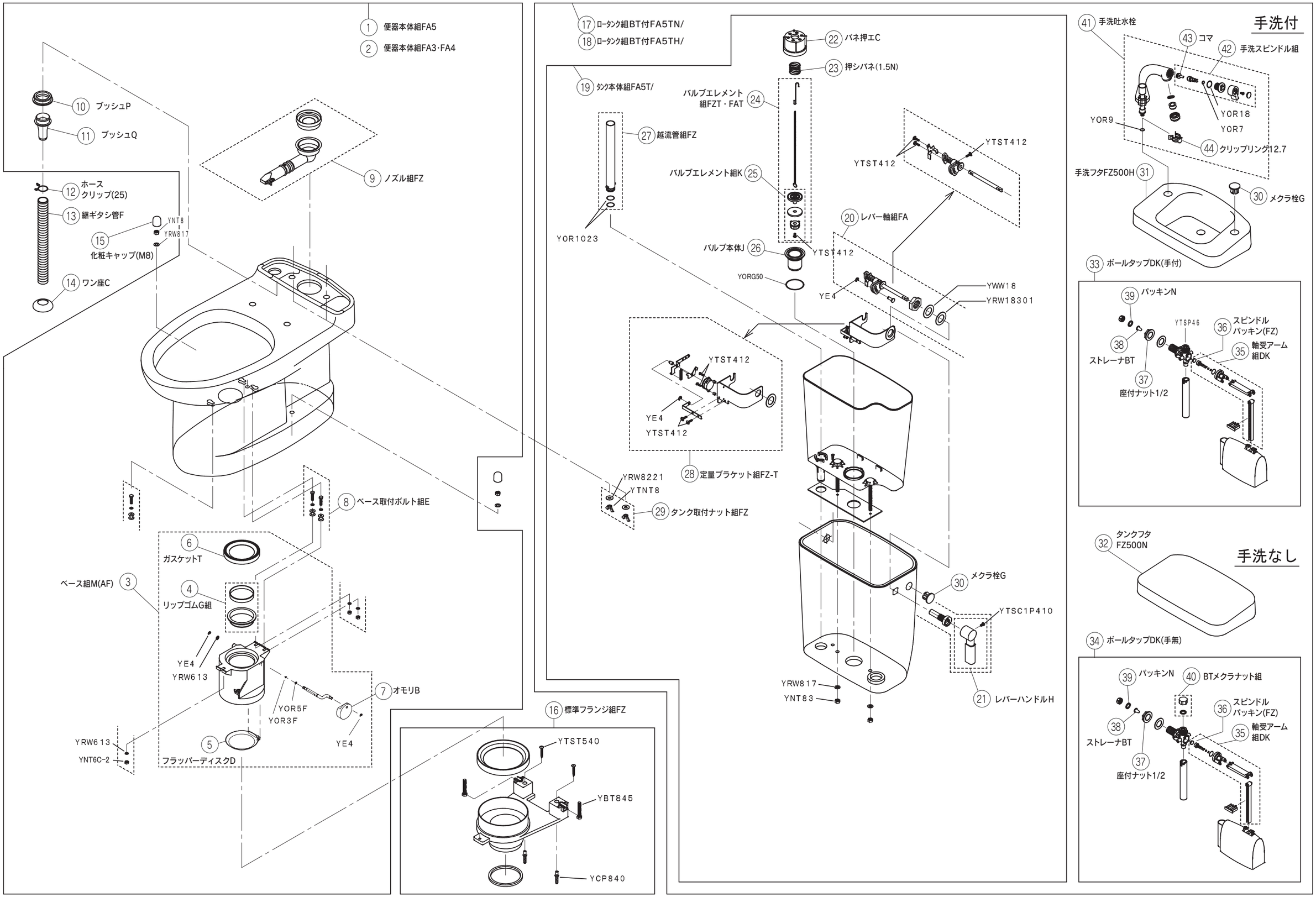

サービス部品表

F8DG・F8CF・F8CFG

番号	外　観	品番・品名 材質・価格	備　考
1		A90118/色 便器本体組F8DG/CAG **83,600円**	色：PI・P2 色：B2 は廃番
2		A90210 ベース組J(AF) **13,900円**	
3		A95605 口金プレート組 **5,200円**	
4		A96601 バルブケース表組DG **14,400円**	A58401×4 付属 YMF510D9×2 付属
5		A96901 サドルバンド16組 **1,200円**	フレキシブル管の固定用
6	M6	A97109 ホルダーE組 **200円**	
7		A97308/色 スタッドボルト組G **1,400円**	化粧キャップ付、色別あり 色：PI・P2 B2 色は廃番
8		A97409/色 床フランジ組I **5,200円**	色：PI・P2 B2 色は廃番
9		A12505 電磁バルブ **40,000円**	1998年5月から電池切れ表示ランプ追加 A58401×4 付属 YTSAP4530×4 付属 YCP840×4 付属
10		A12509 電磁バルブ(凍結防止ヒーター付) 廃番	AC100V-2.6W コード長さ 1.5m A58401×4 付属 YTSAP4530×4 付属 YCP840×4 付属 在庫が無くなり次第 **廃番**

番号	外　観	品番・品名 材質・価格	備　考
11		A12609 ダイアフラム組(電磁バルブ) **1,000円**	
12	φ5　15　φ14	A12801 コマ **300円**	手洗栓、電磁バルブの部品
13		A16202-SA フレキシブル管800 SUS **2,200円**	
14		A16204/300-SA フレキシブル管13＊300 SUS **1.800円**	1995年1月からアングルフレキ管(L＝200mm)→フレキシブル管(L＝300mm)に変更 内径：12 外径：18 ＞ 呼径：13
15		A26010 洗浄ガン本体 **6,200円**	
16		A26011 洗浄ガンホース **6,200円**	ホース長さ：1.3m
17		A26601 U字ノズル **4,500円**	
18		A31604 フラッパーディスクD 樹脂(白) **2,000円**	皿の深さ：6㎜ YE4×2 付属
19		A32106 吐水栓ハンドル 樹脂(アイボリー) **900円**	電磁バルブのハンドル
20		A37201 ストレーナー **500円**	

サービス部品表

F8DG・F8CF・F8CFG

番号	外　観	品番・品名 材質・価格	備　考
21		A39607 本体軸G(AF) SUS **4,700円**	1998 年 5 月以降の製品に使用 A41902 オモリ B との組み合わせで旧品との互換性あり YOR5F×1 付属 YOR3F×1 付属
22		A41902 オモリB 金属 **1,200円**	1998 年 5 月以降の製品に使用 A39607 本体軸 G(AF) との組み合わせで旧品との互換性あり
23	φ34 φ23	A44117 ガスケットQ ゴム(黒) **600円**	
24	φ158 φ120	A44403 デオドライザーパッキンC ゴム(黒) **1,600円**	
25	φ116 φ74	A44504 リップゴムD ゴム(黒) **2,400円**	
26	30 φ24	A47202/色 化粧キャップ(M8) 樹脂 **300円**	2 個 / 台使用 色：PI・P2 B2 色は廃盤
27		A58001 アクチュエーター組 **7,200円**	電磁バルブ用 ハーネス（配線）含まない。 YMP410×4　付属 A44037×1　付属
28		A58201 電池ボックス(単3) **900円**	電磁バルブ用
29		A58401 アルカリ乾電池(単3) **600円**	電磁バルブ用 4 本／台使用
30		A13705 アダプター **580円**	W24山16(メス) ×G1/2(オス)

番号	外　観	品番・品名 材質・価格	備　考
31		A13706-SA 止水栓(D式化粧バルブ) **2,700円**	
32		A44014 パッキン N ゴム(黒) **300円**	
33		A86104 電磁バルブ本体H組DG **9,300円**	
34	袋ナット 直管	AUF-3-SD フラッシュバルブ **23,000円**	袋ナットと直管は、外して使用
35		AUF-3-SD-2 FV起動弁組(AUF-3-SD用) **5,800円**	上の 4 つの穴部が白い樹脂
36		AUF-3-SD-3 FVカバー組(AUF-3-SD用) **5,100円**	
37		AUF-3-SD-4 FV押ボタン組(AUF-3-SD用) **4,400円**	
38		A16204／600-SA フレキシブル管600 SUS **2,000円**	
39		A782-600 分岐バルブ **4,600円**	メクラナット付
40		A12314 BTメクラナット組 **640円**	呼径：13　1/2ネジ 金属製

分解図

F8DG・F8CF・F8CFG

（発売日　1994年5月・2011年4月）

⑩ 黒表示の番号：廃番

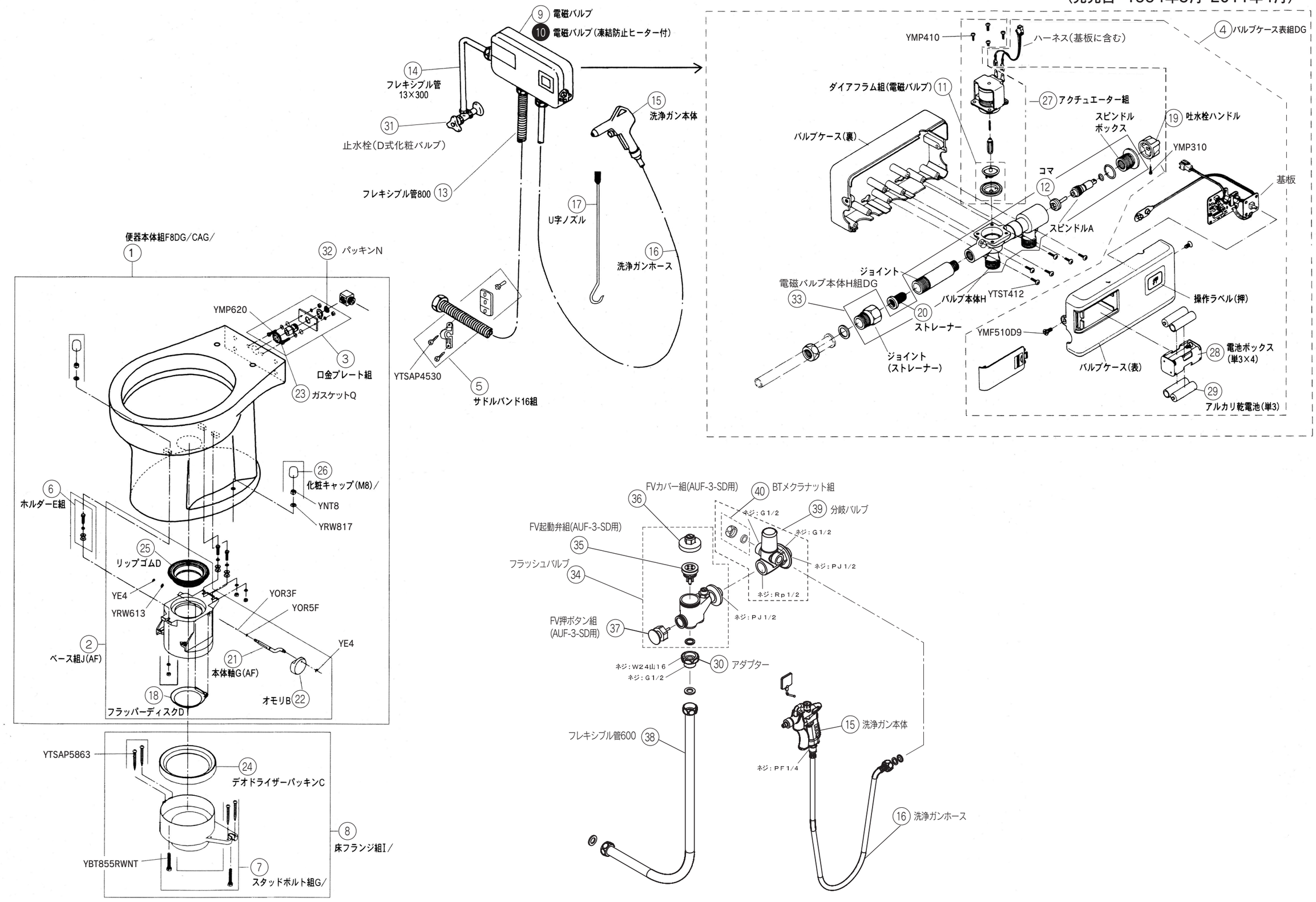

サービス部品表

FC7

番号	外　観	品番・品名 材質・価格	備　考
1		A90130/色 便器本体組FC7/ **136,700円**	色：PI・P2
2		DCF-43CK/色 幼児用便座/ **6,500円**	色：PI・P2 普通便座
3		A90213 ベース組M(AF) **12,700円**	
4		A96115 バルブ組FC7 **20,300円**	
5		A58001 アクチュエーター組 **7,200円**	YMP410×4　付属 A44037×1　付属
6		A12609 ダイヤフラム組(電磁バルブ) 樹脂(黒)・ゴム(黒) **1,000円**	
7		A96603 基板組FC7 **14,100円**	
8		A90402 リップゴムG組 樹脂(黒)・ゴム(黒) **2,000円**	リップゴムとリップゴム押えのセット
9		A44124 ガスケットT ゴム(黒) **1,200円**	
10		A31604 フラッパーディスクD 樹脂(白) **2,000円**	オートフラッパー用 皿の深さ：6㎜ YE4×2 付属

番号	外　観	品番・品名 材質・価格	備　考
11		A41902 オモリB 金属 **1,200円**	
12		A92405 ノズル組FC7 樹脂(黒)・ゴム(黒) **2,900円**	
13		A37201 ストレーナー **500円**	
14		A37207 ストレーナーDG SUS **500円**	
15		A44014 パッキン19×11×2 ゴム(黒) **300円**	外径φ19×内径φ11 ×厚み2 寸法の多少変更有り
16		A13703 パッキン(50-629) ゴム(黒)	外径φ21.5×内径φ14 ×厚み2 寸法の多少変更有り 2010年3月より廃止 **廃番**
17		A95107 レバーハンドル組FC7 金属 **6,300円**	YMP416付
18		A16204/300-SA フレキシブル管13×300 SUS **1,800円**	呼び 13× 長さ 300
19		A58401 アルカリ乾電池(単3) **600円**	使用数量：4 本 / 台 価格は 1 本の価格
20		A39206 軸受C加工 樹脂 **1,400円**	

サービス部品表

FC7

番号	外　観	品番・品名 材質・価格	備　考
21		A35003 ジョイント(ストレーナー) 金属 **1,000円**	
22		A44039 パッキン(32×20.5×2) ゴム(黒) **300円**	
23		A97311 便器固定ネジ組FC7 **300円**	サラ木ネジ 4×50、座金、キャップ
24		YCA4/I メクラキャップ(4×13)I 樹脂 **200円**	アイボリー
25		A15015 座付ナット(1/2)37-130 金属 **400円**	
26	φ158 φ120	A44403 デオドライザーパッキンC ゴム(黒) **1,600円**	
27		A97414 床フランジ組FC **14,400円**	FC2、FC7共通

番号	外　観	品番・品名 材質・価格	備　考

⑯ ● 黒表示の番号：廃番

FC7

（発売日　2009年8月）

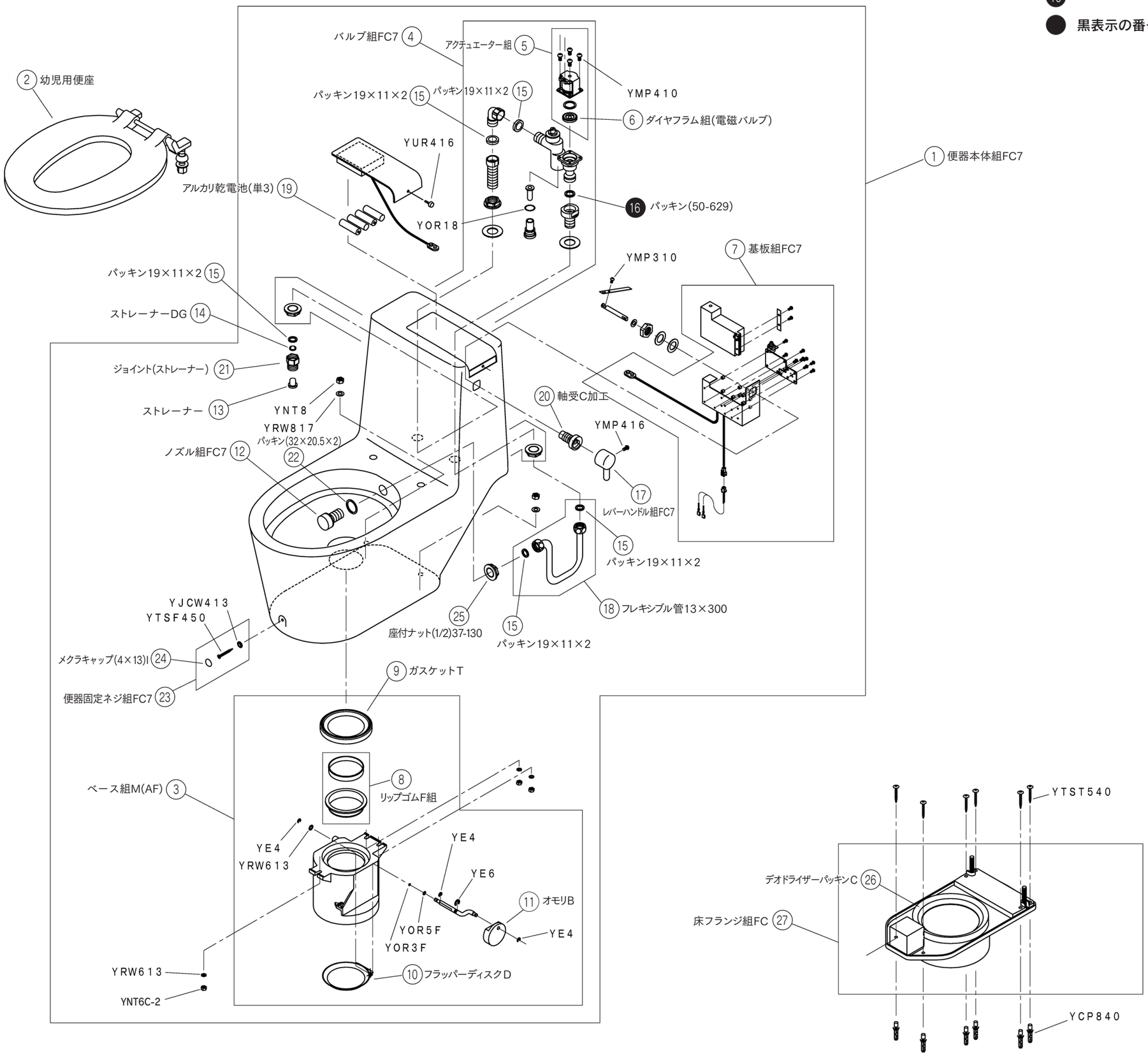

サービス部品表

JZ

番号	外　観	品番・品名 材質・価格	備　考
1		A90127/色 便器本体組JZ **103,700円**	色：PI
2		A90212 ベース組FZ **12,700円**	
3	φ86	A31603 フラッパーディスクC **2,000円**	YE4×2　付属
4		A90304 フラッパーディスク組D **2,700円**	YE4×2　付属
5		A90402 リップゴムG組 **2,000円**	リップゴムGとリップゴム押エのセット リップゴム押エは、小さな段が付いている方が上側に取り付け
6		A91116 ロッド組P(下) **2,900円**	1994年4月から割りピン止めに変更　割りピン付 YE4×1　付属 YSP1.610×1　付属
7		A91117 ロッド組Q(上) **2,900円**	YE4×1　付属 YSP1.610×2　付属
8	φ158 φ120	A44403 デオドライザーパッキンC ゴム(黒) **1,600円**	
9		A97507 施工枠G組(JZ) **14,400円**	JXと互換性有り
10		A42106 引キバネ(2.8) SUS **700円**	

番号	外　観	品番・品名 材質・価格	備　考
11		A24002 ロータリーダンパーFRN-DW1 **5,300円**	
12	φ18 φ13.5 220	A34208 排水ゴム管H ゴム(黒) **1,100円**	1994年6月以降の製品に使用
13		A44124 ガスケットT **1,200円**	
14	M6	A97109 ホルダーE組 **200円**	
15		A95106 ハンドル組JX **7,200円**	YS8×1　付属 YRW817×1　付属
16	φ44 φ9.5 4	A44608 バルブシートパッキンH ゴム(黒) **800円**	
17		A96011 バルブエレメント組K **800円**	
18		A38705 スライドカム(給水バルブ) 樹脂 **900円**	
19		A38706 固定カム(給水バルブ) 樹脂 **900円**	
20		A39117 軸(給水バルブ) SUS **2,600円**	

サービス部品表

番号	外　観	品番・品名 材質・価格	備　考
21		A39205 軸受(給水バルブ) 金属 **2,900円**	
22		A42013 押シバネM(JZ) SUS **600円**	
23		A47109 キャップ(給水バルブ) 金属 **2,900円**	
24		A12707 パッキン32、スリップ板32 **400円**	
25		A50217 袋ナット32(W38山16) 金属 **1,100円**	
26		A96114 給水バルブ組JZ **28,800円**	
27		A95902 スパッド組(JZ) **4,400円**	
28		A94420/色 ロータンク組BT付JZN **53,300円**	色：PI
29		A94421/色 ロータンク組BT付JZK **67,700円**	色：PI
30		A95510 越流管組FZ **1,200円**	Oリング(1023)付

番号	外　観	品番・品名 材質・価格	備　考
31		A95608 オーバーフロー口金組(JZ) **1,900円**	
32		A94701 袋ナットG組 **1,300円**	オーバーフロー口金とオーバーフローフレキ管の接続用
33		A37004 フィルターD **1,200円**	洗浄管のフィルター
34		A94903 洗浄管口金組(JZ) **1,200円**	
35		A94702 袋ナット大組 **1,500円**	洗浄管口金と洗浄管の接続用
36		A97202 タンク取付ネジ組B **1,300円**	
37	19 φ32	A47007/色 メクラ栓G 樹脂 **360円**	色：PI
38		A30506/色 タンクフタJXN 陶器 **9,000円**	色：PI
39		A30608/色 手洗フタJXS 陶器 **9,000円**	メクラ栓とフィルターは別途 色：PI
40		A47005 メクラ栓E 樹脂 **600円**	アイボリーのみ 色：PI

サービス部品表

JZ

番号	外　観	品番・品名 材質・価格	備　考
41	φ59	A37001 フィルターB **1,200円**	手洗フタのフィルター
42		A12110/色 手洗管組JZ **14,000円**	取付金具付 色：PI
43		A12037 ボールタップNT-514B手無(JZ) **7,800円**	JX(手付・手無共)との互換性有り
44		A12207 BT本体組NT-692B手管用(JZ) **7,800円**	JX との互換性なし
45		A44304 スピンドルパッキン(FZ) ゴム(黒) **300円**	
46		A12314 BTメクラナット組 **640円**	呼径：13　1/2ネジ 金属製
47		A12319 BTスピンドル組 A12035	A12035・12036用スピンドルは樹脂製(白) 在庫が無くなり次第廃番 **廃番**
48	φ18 φ13 2	A44014 パッキンN ゴム(黒) **300円**	ボールタップと給水管の間のパッキン
49		A34209 ゴム管14＊9＊330 ゴム(黒) **1,300円**	
50		A34609 洗浄管280＊350 **4,400円**	

番号	外　観	品番・品名 材質・価格	備　考
51		A34610 洗浄管140＊120 **3,800円**	
52		APH-16 オーバーフローフレキ管(650) 金属 **5,700円**	外径:φ19
53	φ21 16 φ55	A47401 ワン座 金属 **600円**	

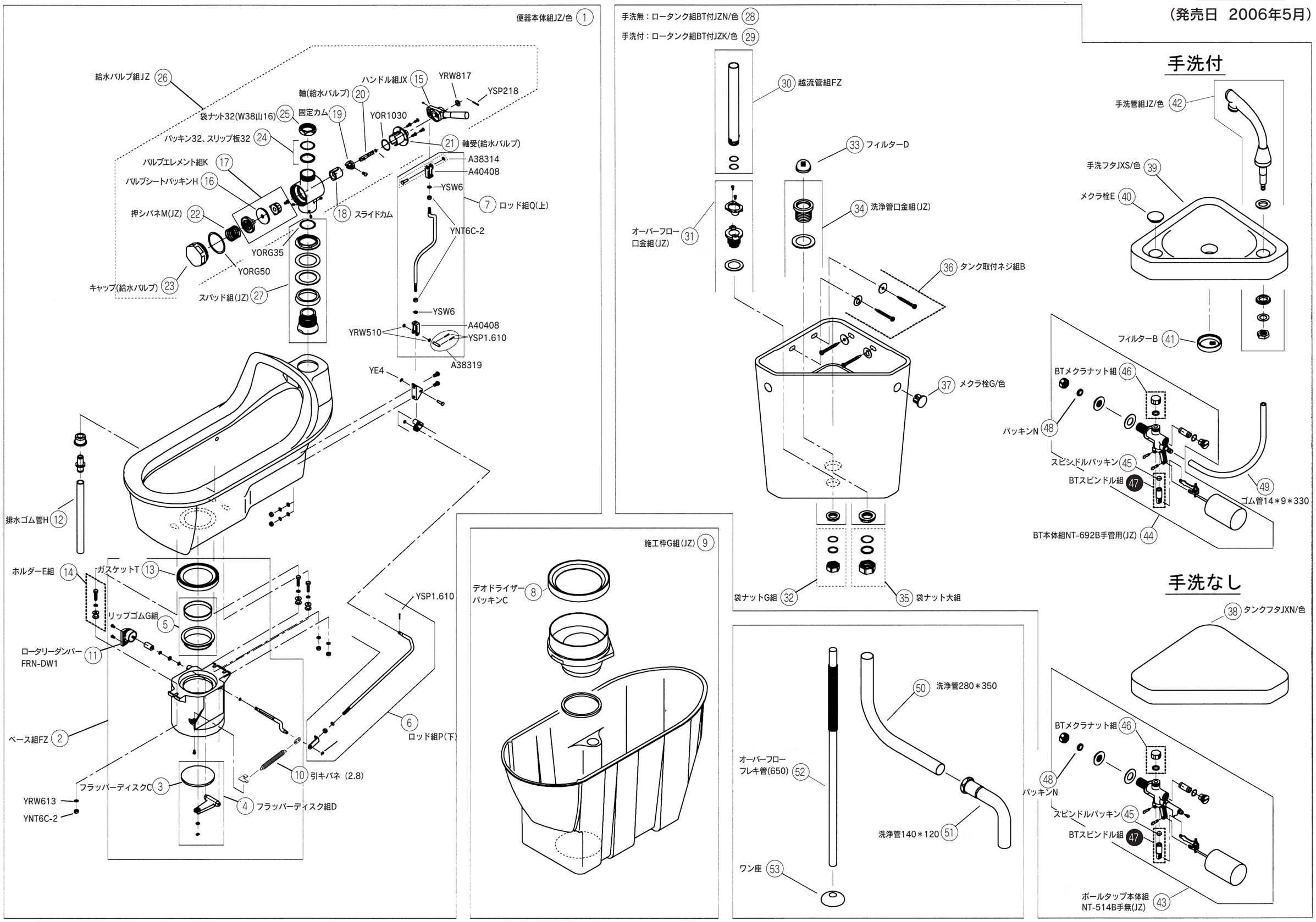
便器本体組JZ/色 1
給水バルブ組JZ 26
袋ナット32(W38山16) 25
パッキン32、スリップ板32 24
バルブエレメント組K 17
バルブシートパッキンH 16
押シバネM(JZ) 22
キャップ(給水バルブ) 23
スパッド組(JZ) 27
YORG35
YORG50
軸(給水バルブ) 20
固定カム 19
18 スライドカム
ハンドル組JX 15
YRW817
YSP218
YOR1030
21 軸受(給水バルブ)
A38314
A40408
YSW6
7 ロッド組Q(上)
YNT6C-2
YSW6
A40408
YRW510
YSP1.610
A38319
YE4
排水ゴム管H 12
ホルダーE組 14
ガスケットT 13
リップゴムG組 5
ロータリーダンパー FRN-DW1 11
ベース組FZ 2
フラッパーディスクC 3
YRW613
YNT6C-2
4 フラッパーディスク組D
10 引キバネ (2.8)
YSP1.610
6 ロッド組P(下)
施工枠G組(JZ) 9
デオドライザーパッキンC 8
手洗無:ロータンク組BT付JZN/色 28
手洗付:ロータンク組BT付JZK/色 29
30 越流管組FZ
33 フィルターD
34 洗浄管口金組(JZ)
オーバーフロー口金組(JZ) 31
36 タンク取付ネジ組B
37 メクラ栓G/色
袋ナットG組 32
35 袋ナット大組
手洗付
手洗管組JZ/色 42
手洗フタJXS/色 39
メクラ栓E 40
フィルターB 41
BTメクラナット組 46
パッキンN 48
スピンドルパッキン 45
BTスピンドル組 47
49 ゴム管14*9*330
BT本体組NT-692B手管用(JZ) 44
手洗なし
38 タンクフタJXN/色
BTメクラナット組 46
48 パッキンN
スピンドルパッキン 45
BTスピンドル組 47
ボールタップ本体組 NT-514B手無(JZ) 43
50 洗浄管280*350
オーバーフローフレキ管(650) 52
洗浄管140*120 51
ワン座 53

サービス部品表

JT

番号	外　観	品番・品名 材質・価格	備　考
1		A90131/色 便器本体組JT **103,700円**	色：PI
2		A90213 ベース組M(AF) **12,700円**	
3		A13505 大便器スパット32 **2,900円**	
4		A31604 フラッパーディスクD **2,000円**	皿の深さ：6㎜ YE4×2　付属
5		A90402 リップゴムG組 **2,000円**	リップゴムG とリップゴム押エのセット リップゴム押エは、小さな段が付いている方が上側に取り付け
6		A44124 ガスケットT **1,200円**	
7		A97105 ベース取付ボルト組E **700円**	3 組 / 台入り
8		A94430/色 ﾛｰﾀﾝｸ組BT付JTK **94,600円**	手洗管 ボールタップ、手洗フタ付 色：PI
9		A94431/色 ﾛｰﾀﾝｸ組BT付JTN **85,000円**	手洗なし ボールタップ、タンクフタ付 色：PI
10		A32208/色 レバーハンドルH 樹脂製 **1,600円**	YTSC1P410 ネジ付 色：PI

番号	外　観	品番・品名 材質・価格	備　考
11		A95413/色 レバー軸組FA **6,600円**	色：PI
12		A91509 定量ﾌﾞﾗｹｯﾄJT組 **11,100円**	
13		A96117 ﾊﾞﾙﾌﾞ組JT **9,200円**	
14		A95510 越流管組FZ **1,200円**	Oリング(1023)付
15		A95608 オーバーフロー口金組(JZ) **1,900円**	
16		A94701 袋ナットG組 **1,300円**	オーバーフロー口金とオーバーフローフレキ管の接続用
17		A97202 タンク取付ネジ組B **1,300円**	
18	19 φ32	A47007/色 メクラ栓G 樹脂 **360円**	色：PI
19		A30506/色 タンクフタJXN 陶器 **9,000円**	色：PI
20		A30608/色 手洗フタJXS 陶器 **9,000円**	メクラ栓とフィルターは別途 色：PI

サービス部品表

JT

番号	外　観	品番・品名 材質・価格	備　考
21		A47005 メクラ栓E 樹脂 600円	色：PI
22	φ59	A37001 フィルターB 1,200円	手洗フタのフィルター
23		A12110/色 手洗管組JZ 14,000円	取付金具付 色：PI
24		A12207 BT本体組NT-692B手管用(JZ) 7,800円	JXとの互換性なし
25		A12314 BTメクラナット組 640円	呼径：13　1/2ネジ 金属製
26		A12319 BTスピンドル組 A12035	A12035・12036用スピンドルは樹脂製(白) 在庫が無くなり次第廃番 廃番
27	φ18 φ13 2	A44014 パッキンN ゴム(黒) 300円	ボールタップと給水管の間のパッキン
28		A34209 ゴム管14＊9＊330 ゴム(黒) 1,300円	
29		A34210 ゴム管14＊9＊450 ゴム(黒) 2,300円	
30		A34609 洗浄管280＊350 4,400円	

番号	外　観	品番・品名 材質・価格	備　考
31		A34610 洗浄管140＊120 3,800円	
32		APH-16 オーバーフローフレキ管(650) 金属 5,700円	外径:φ19
33	φ21 16 φ55	A47401 ワン座 金属 600円	
34		A97507 施工枠G組(JZ) 14,400円	JXと互換性有り

26 黒表示の番号:廃番

（発売日　2011年8月）

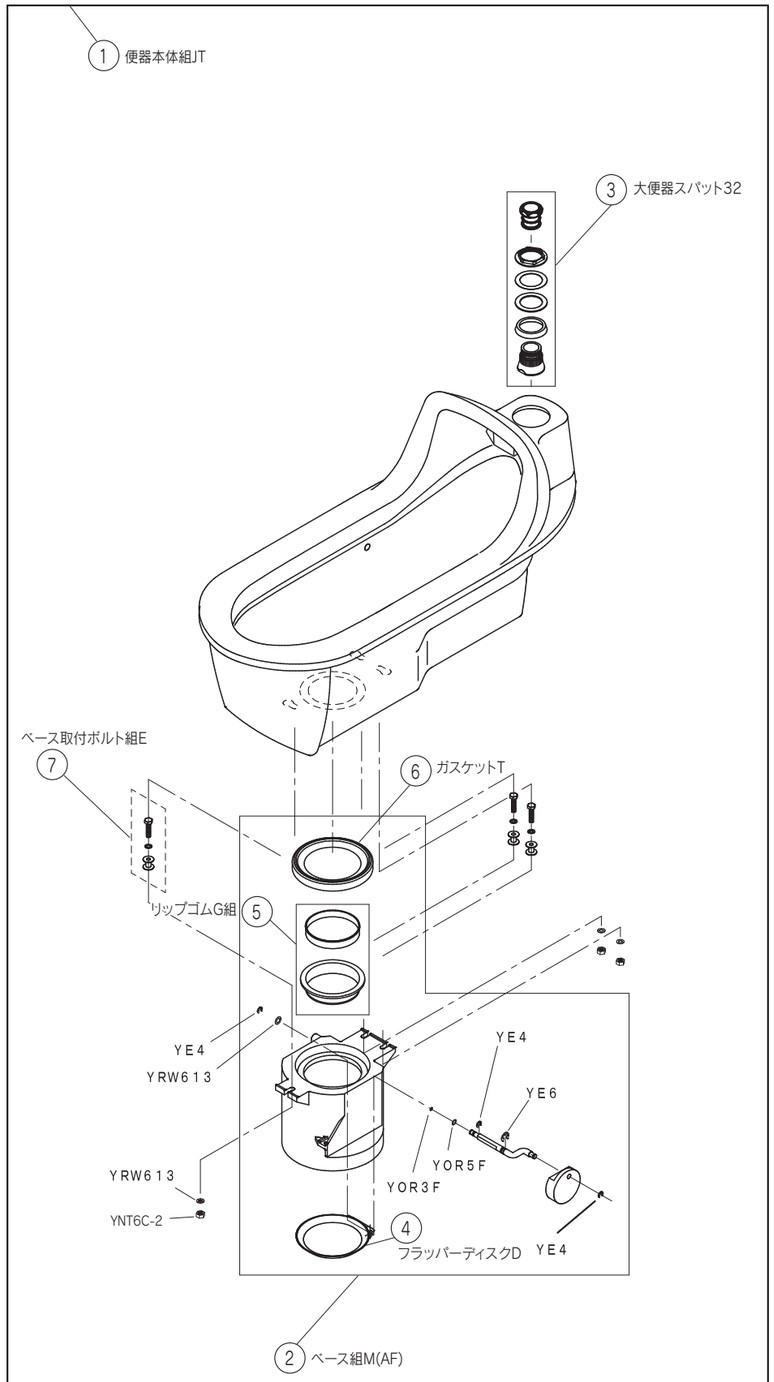

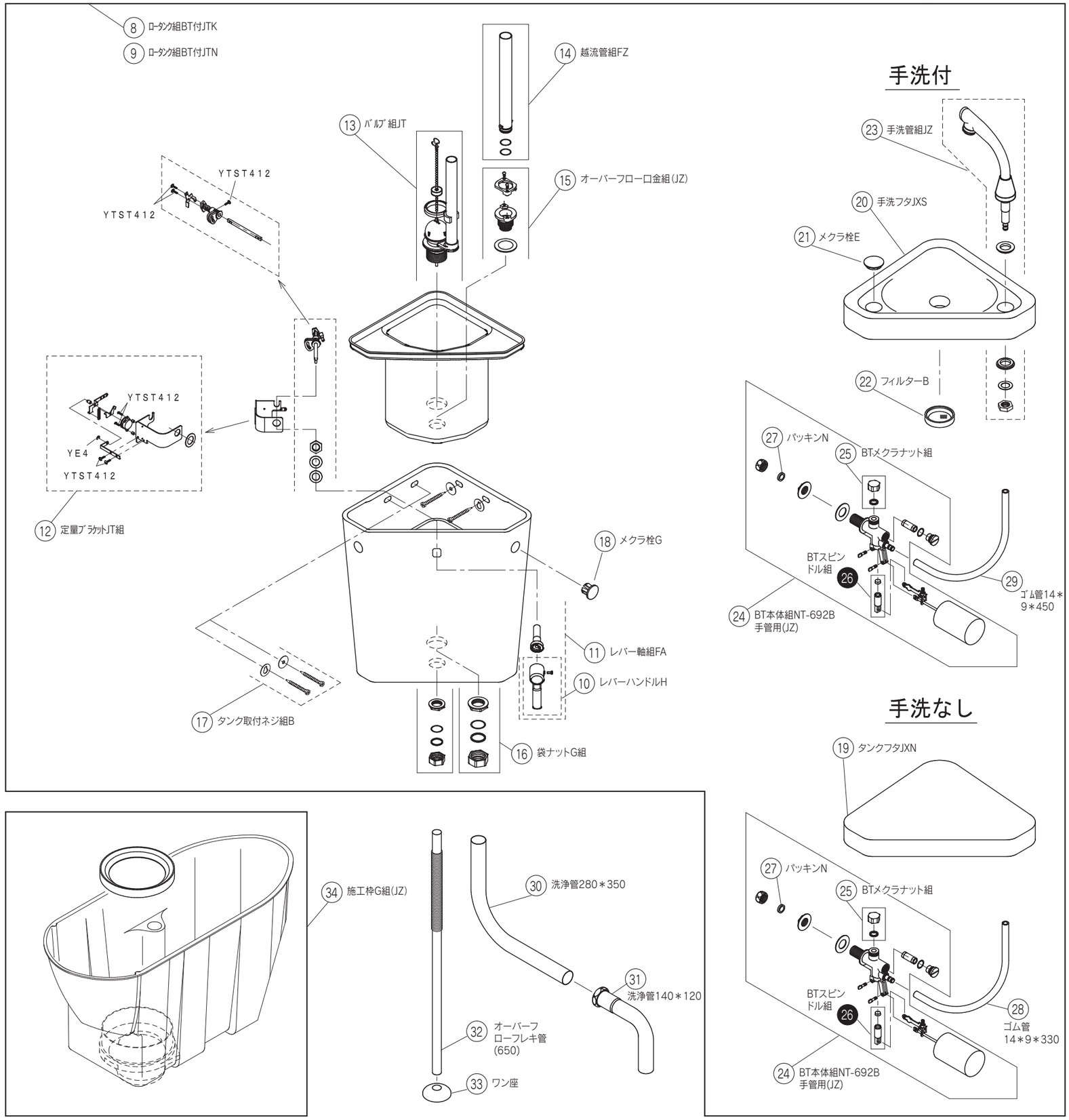

サービス部品表

J8DG・J8CF・J8CFG

番号	外　観	品番・品名 材質・価格	備　考
1		A90123/色 便器本体組J8DG/CAG **103,700円**	色：PI 色：B2･PV･PWは廃番
2		A90210 ベース組J(AF) **13,900円**	2006年8月まで(ロットNo.～06090318)以降は、A90213を使用 在庫が無くなり次第廃番
3		A90213 ベース組M(AF) **12,700円**	
4		A95901 接続金具組J8	2006年9月まで(ロットNo.～06093108)それ以降はA95903を使用 在庫が無くなり次第廃番 **廃番**
5		A96601 バルブケース表組DG **14,400円**	A58401×4 付属 YMF510D9×2 付属
6		A96901 サドルバンド16組 **1,200円**	フレキシブル管の固定用
7	M6	A97109 ホルダーE組 **200円**	
8		A12505 電磁バルブ **40,000円**	1998年5月から電池切れ表示ランプ追加 A58401×4 付属 YTSAP530×4 付属 YCP840×4 付属
9		A12509 電磁バルブ(凍結防止ヒーター付)	AC100V-2.6W コード長さ1.5m A58401×4 付属 YTSAP530×4 付属 YCP840×4 付属 在庫が無くなり次第廃番 **廃番**
10		A12609 ダイヤフラム組(電磁バルブ) **1,000円**	

番号	外　観	品番・品名 材質・価格	備　考
11	15 φ5 φ14	A12801 コマ **300円**	手洗栓、電磁バルブの部品
12		A16202-SA フレキシブル管800 SUS **2,200円**	
13		A16204/300-SA フレキシブル管13＊300 SUS **1,800円**	1995年1月からアングルフレキ管(L=200mm)→フレキシブル管(L=300mm)に変更
14		A26010 洗浄ガン本体 **6,200円**	
15		A26011 洗浄ガンホース **6,200円**	ホース長さ：1.3m
16		A26601 U字ノズル **4,500円**	
17		A31604 フラッパーディスクD **2,000円**	皿の深さ：6㎜ YE4×2　付属
18		A32106 吐水栓ハンドル **900円**	電磁バルブのハンドル
19		A37201 ストレーナー **500円**	
20		A39607 本体軸G(AF) SUS **4,700円**	1998年5月以降の製品に使用、A41902オモリBとの組み合わせで旧品との互換性あり YE4×2付属

サービス部品表

J8DG・J8CF・J8CFG

番号	外　観	品番・品名 材質・価格	備　考
21		A41902 オモリB 金属 1,200円	1998年5月以降の製品に使用、A39607本体軸C(AF)との組み合わせで旧品との互換性あり
22		A44113 ガスケットM ゴム(黒)	2006年9月まで(ロットNo.～06093108)それ以降はA95902を使用 在庫が無くなり次第廃番 廃番
23		A44115 ガスケットO ゴム(黒)	1990年4月以降の製品に使用、それ以前の製品はA50312角座金(45*18)とセットで交換 2006年9月まで(ロットNo.～06093108)それ以降はA95902を使用 在庫が無くなり次第廃番 廃番
24	φ158 φ120	A44403 デオドライザーパッキンC ゴム(黒) 1,600円	
25	φ116 φ74	A44504 リップゴムD ゴム(黒) 2,400円	2006年8月まで(ロットNo.～06090318)以降はA90402を使用
26		A58001 アクチュエーター組 7,200円	電磁バルブ用 ハーネス(配線)含まない YMP410×4　付属 A44037×1　付属
27		A58201 電池ボックス(単3) 900円	電磁バルブ用
28		A58401 アルカリ乾電池(単3) 600円	電磁バルブ用 4本/台使用
29		A13706-SA 止水栓(D式化粧バルブ) 2,700円	
30		A86104 電磁バルブ本体H組DG 9,300円	

番号	外　観	品番・品名 材質・価格	備　考
31		A95903 スパッド組(J8) 8,700円	2006年9月から(ロットNo.～06093019～)それ以前はA95901を使用
32		A95904 スパッドナット組(J8) 2,400円	2006年9月から(ロットNo.～06093019～)それ以前はA95901を使用
33	袋ナット 直管	AUF-3-SD フラッシュバルブ 23,000円	袋ナットと直管は、外して使用
34		AUF-3-SD-2 FV起動弁組(AUF-3-SD用) 5,800円	上の4つの穴部が白い樹脂
35		AUF-3-SD-3 FVカバー組(AUF-3-SD用) 5,100円	
36		AUF-3-SD-4 FV押ボタン組(AUF-3-SD用) 4,400円	
37		A782-600 分岐バルブ 4,600円	メクラナット付
38		A12314 BTメクラナット組 640円	手洗付を手洗なしにする時、手洗泡沫水栓を外してメクラにする部品 呼径：13　1/2ネジ 金属製
39		A13705 アダプター 580円	W24山16(メス) ×G1/2(オス)
40			

分解図

2 4 9 22 23
黒表示の番号：廃番

J8DG・J8CF・J8CFG

（発売日　1994年6月・2011年4月）

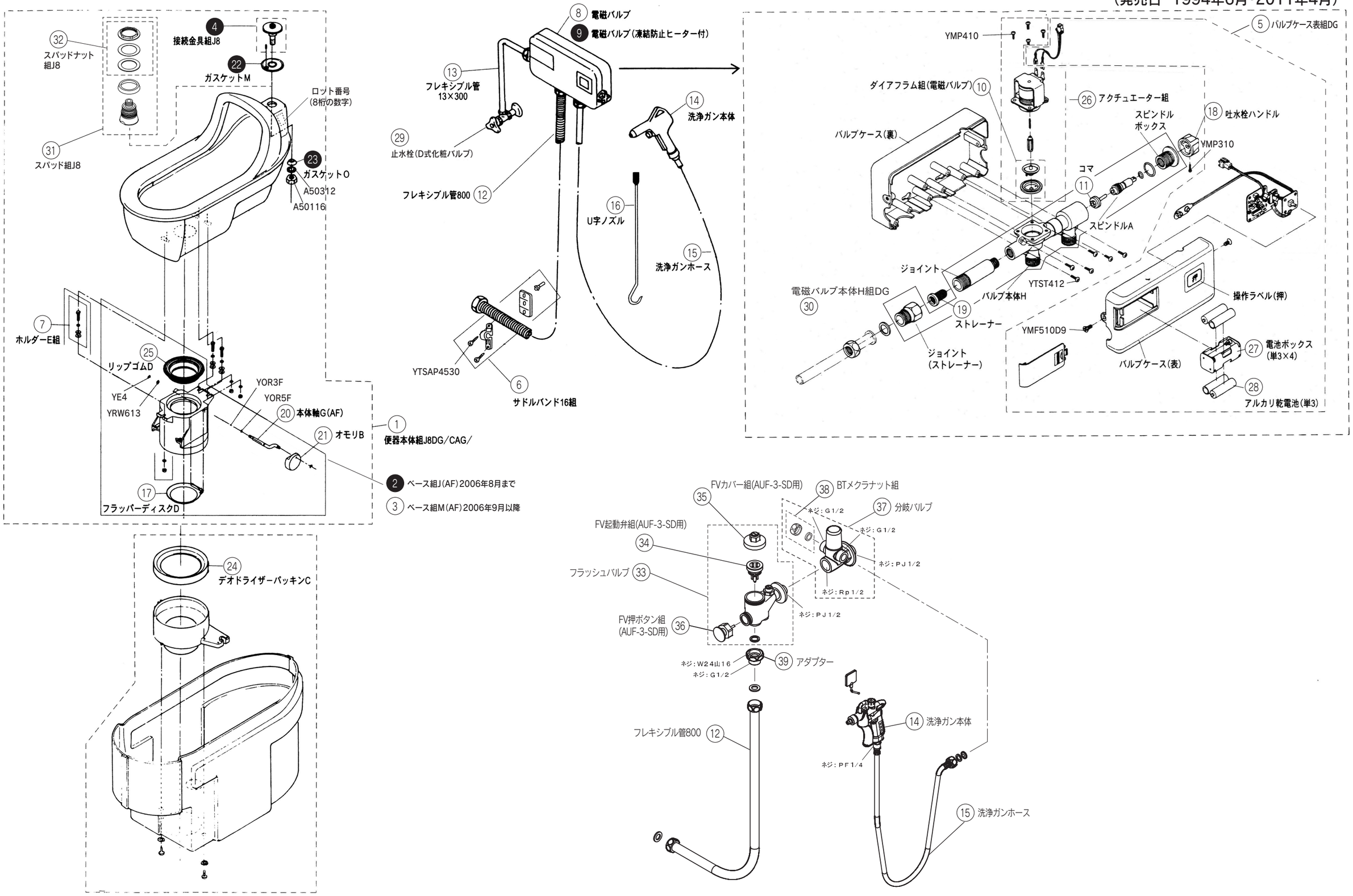

サービス部品表

GT

番号	外　観	品番・品名 材質・価格	備　考
1		A92404 ノズル組(GT) **4,400円**	
2	W24 山16	A13702 小便袋ナット(37-29) **500円**	ねじ：W24 山 16
3	φ21.5 φ14 2	A13703 パッキン(50-629) ゴム(黒) **300円**	小便袋ナット(37-29) のパッキン
4	φ21 140 φ16	A13704 小便ヘリューズ管(L140) **1,500円**	A12507 用直管 L=140mm F・DS タイプ
5		A45001／色 目皿(排水トラップ) **680円**	色：PI・PUW
6		AP-600 排水トラップ(GT-5用) **2,300円**	パッキン ×2 付属
7		AP-601 排水トラップ(GT-3·2用) **2,300円**	パッキン ×2 付属
8		A44405 デオドライザーパッキンGT **600円**	
9		A97415 床フランジ組(GT) **2,900円**	
10		A13712 パッキン・スリップ板 **300円**	

番号	外　観	品番・品名 材質・価格	備　考
11		AUF-3-SD フラッシュバルブ **23,000円**	
12		AUF-3-SD-2 FV起動弁組(AUF-3-SD用) **5,800円**	上の 4 つの穴部が白い 樹脂
13		AUF-3-SD-3 FVカバー組(AUF-3-SD用) **5,100円**	
14		AUF-3-SD-4 FV押ボタン組(AUF-3-SD用) **4,400円**	
15		A12507 電磁バルブST-DS **34,000円**	センター給水式 A13701×1 付属 A58401×4 付属 YTSAP530×4 付属 YCP840×4 付属
16		A96602 電磁バルブケース表組DS **14,400円**	A58401×4 付属 YMF510D9×4 付属
17		A12609 ダイアフラム組(電磁バルブ) **1,000円**	
18		A58001 アクチュエーター組 **7,200円**	電磁バルブ用 ハーネス(配線)含まない YMP410×4 付属 A44037×1 付属
19		A58201 電池ボックス(単3) **900円**	電磁バルブ用
20		A58401 アルカリ乾電池(単3) **600円**	電磁バルブ用 4 本／台使用

サービス部品表

GT

番号	外　観	品番・品名 材質・価格	備　考
21	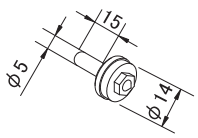	A12801 コマ **300円**	
22		ANU1A 小便器用水栓 **7,100円**	
23		AP-610 センサー式自動水栓(小便器用)	簡易水洗・本水洗兼用 在庫が無くなり次第廃番 **廃番**
24		SS-2 センサー式自動水栓(小便器用) **61,000円**	簡易水洗・本水洗兼用
25		A96604 バルブケース組SS **39,600円**	
26		A58211 ACアダプター 全ケーブル付 GT-SS用 **12,000円**	

番号	外　観	品番・品名 材質・価格	備　考

GT

（発売日　2006年4月）

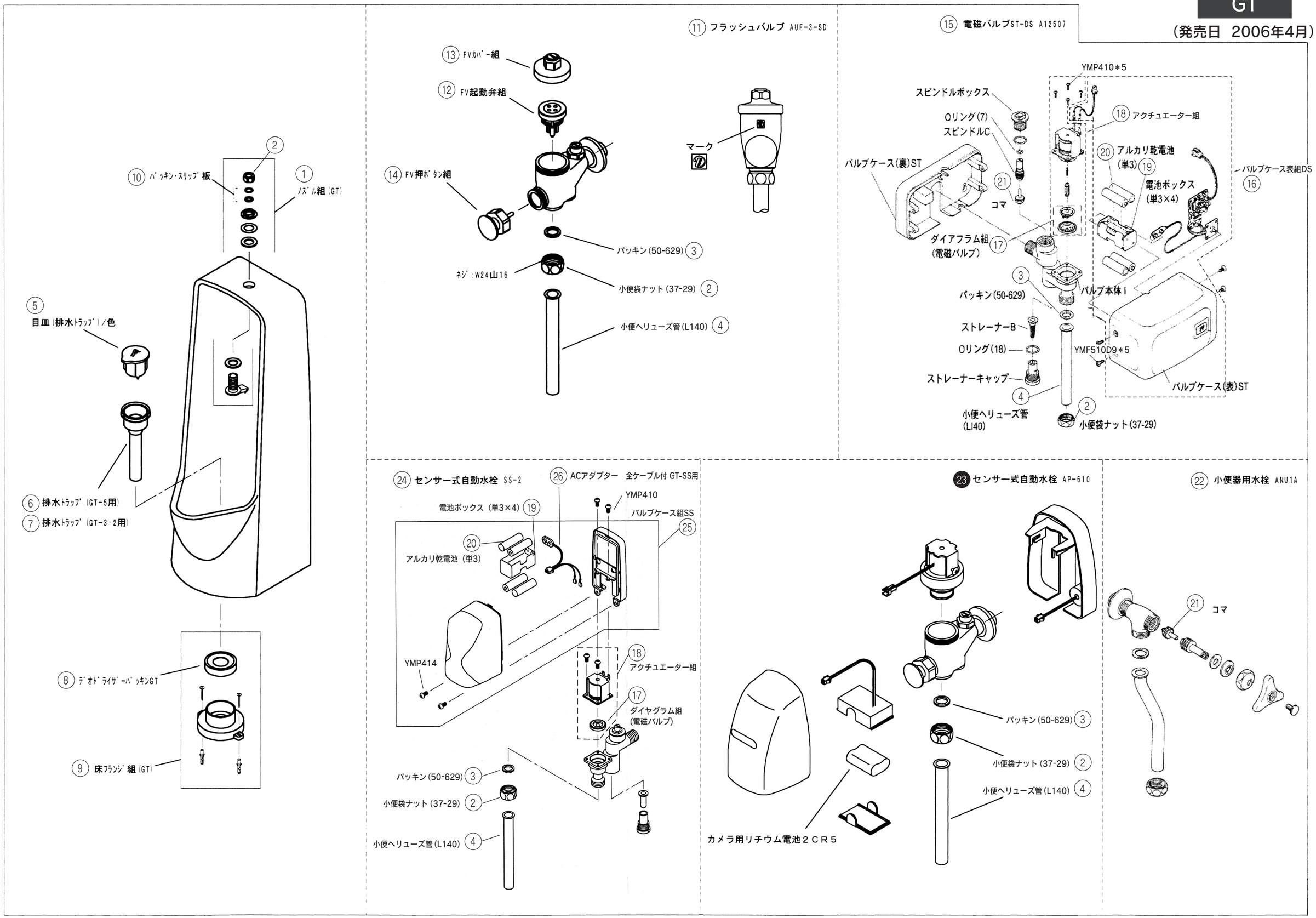

サービス部品表

番号	外　観	品番・品名 材質・価格	備　考
1		A93408/色 暖房便座本体SW-7 **15,900円**	座コマ付 色：PI・PUW・P2
2		A93409/色 普通便座本体S-7 **8,000円**	座コマ付 色：PI・PUW・P2
3		A24005/L07 ロータリーダンパー FYN-P1-L-DA3 **2,000円**	S-7 の便座用、軸が白
4		A24005/R07 ロータリーダンパー FYN-P1-R-DA3 **2,000円**	S-7 の便フタ用
5		A24005/L10 ロータリーダンパー FYN-P1-L103 **2,000円**	SW-7 の便座用、軸が白
6		A50126 便座ナットM12 PP樹脂 **400円**	1 台に 2 個必要 YPN12 と互換性あり
7		A44012 パッキン(ゴム座) エラストマー **200円**	1 台に 2 個必要
8		A55203 座コマS-6 エラストマー **200円**	2ヶ/台使用、便座前方のコマ
9		A55204 座コマS-7（後ろ） エラストマー **200円**	2ヶ/台使用、便座後方のコマ
10		A55604/色 便フタS-7 PP樹脂 **4,500円**	色：PI・PUW・P2

番号	外　観	品番・品名 材質・価格	備　考
11		A56302/LG ツマミ(ボリューム) 樹脂 **300円**	色：ライトグレーのみ
12		A56105/色 ヒンジ S-7 PP樹脂 **600円**	色：PI・PUW・P2
13		A56107 ヒンジボルト S-7 PP樹脂 **300円**	1台に2本必要
14		A56106 ヒンジ押エ S-7 PP樹脂 **200円**	1台に2個必要
15		A56108 ダンパー押エ S-7 PP樹脂 **180円**	便フタ無で使用する時追加で必要な部品
16		A44044 パッキン(ヒンジ) エラストマー **400円**	1台に2個必要
17		A44043 パッキン(30*30*2) EPDM **200円**	1台に2個必要 FZ以外の機種は、便座取付穴が小さくパッキン(ヒンジ)が浮くときこのパッキンを使用

S-7

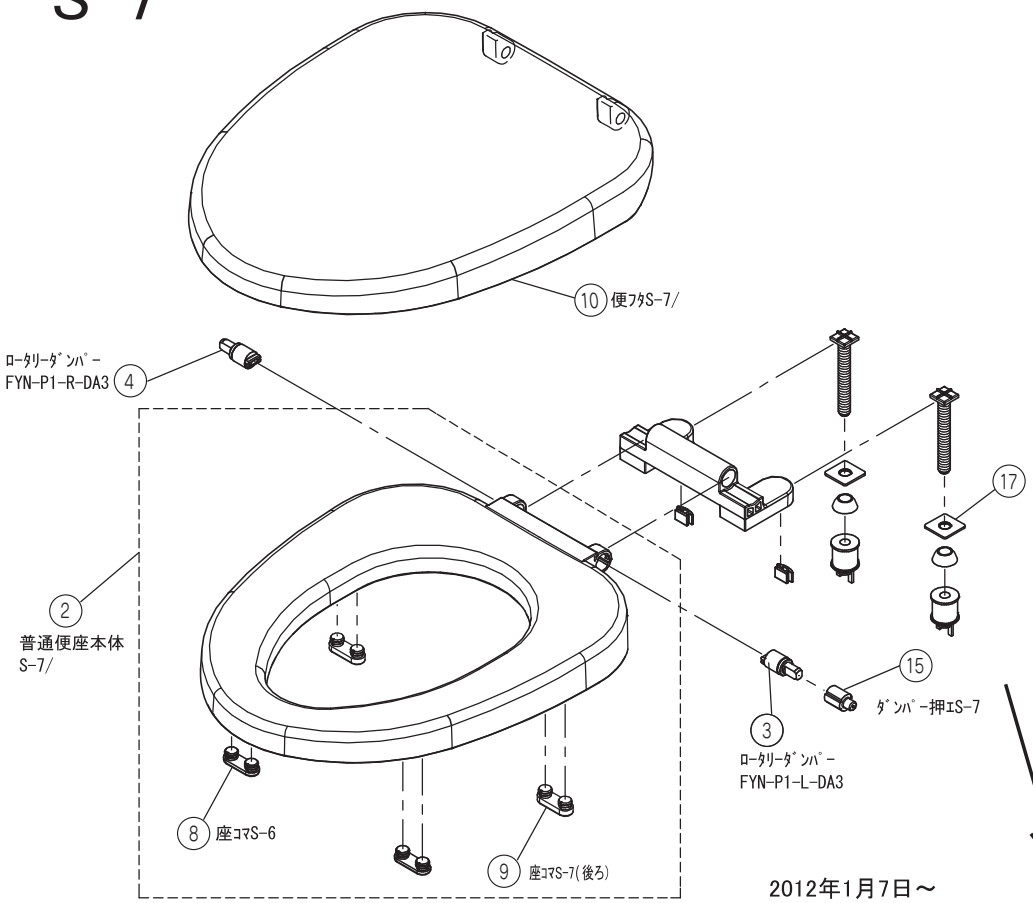

2012年1月7日～

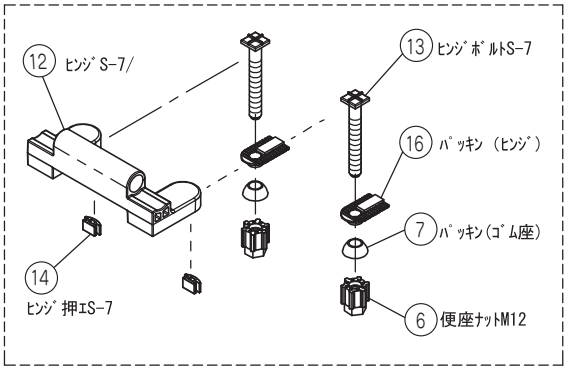

SW-7

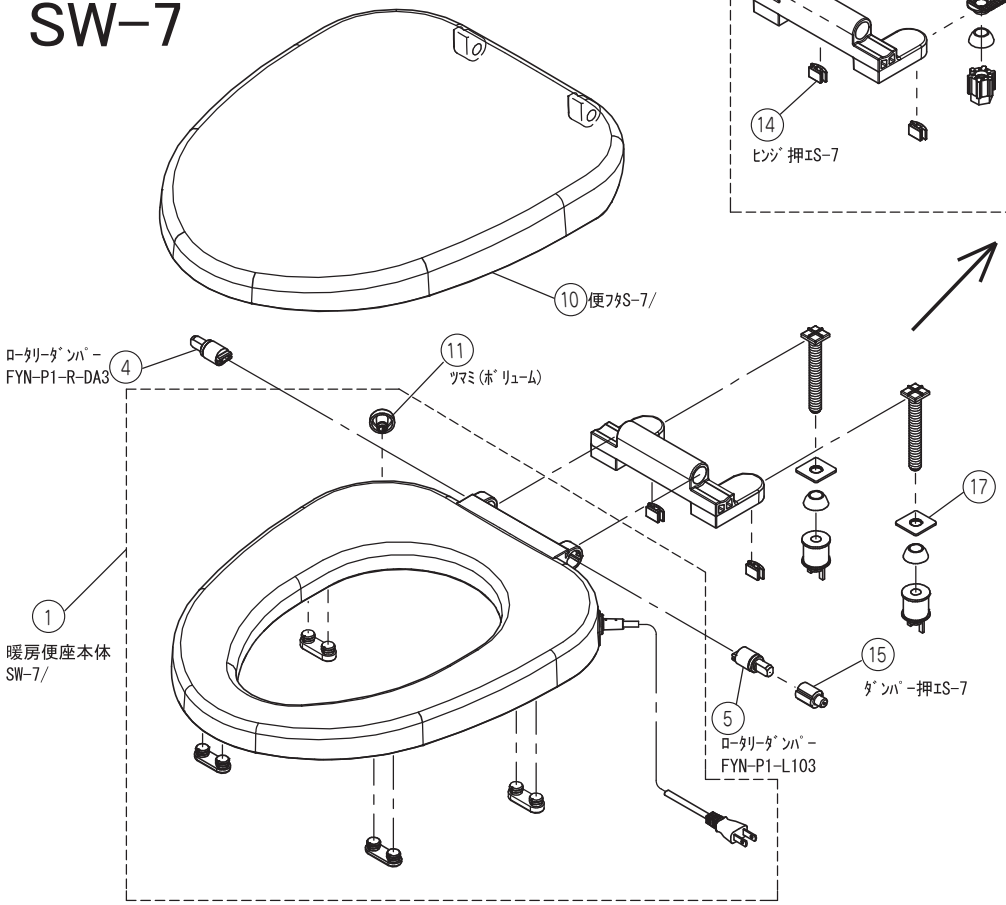

2012年7月19日～12月
スペーサー付き、取付ナットに
ワンタッチナット又は六角ナット
(SUS)を使用

手洗器HW　サービス部品表

❷❺❾⑮
● 黒表示の番号:廃番

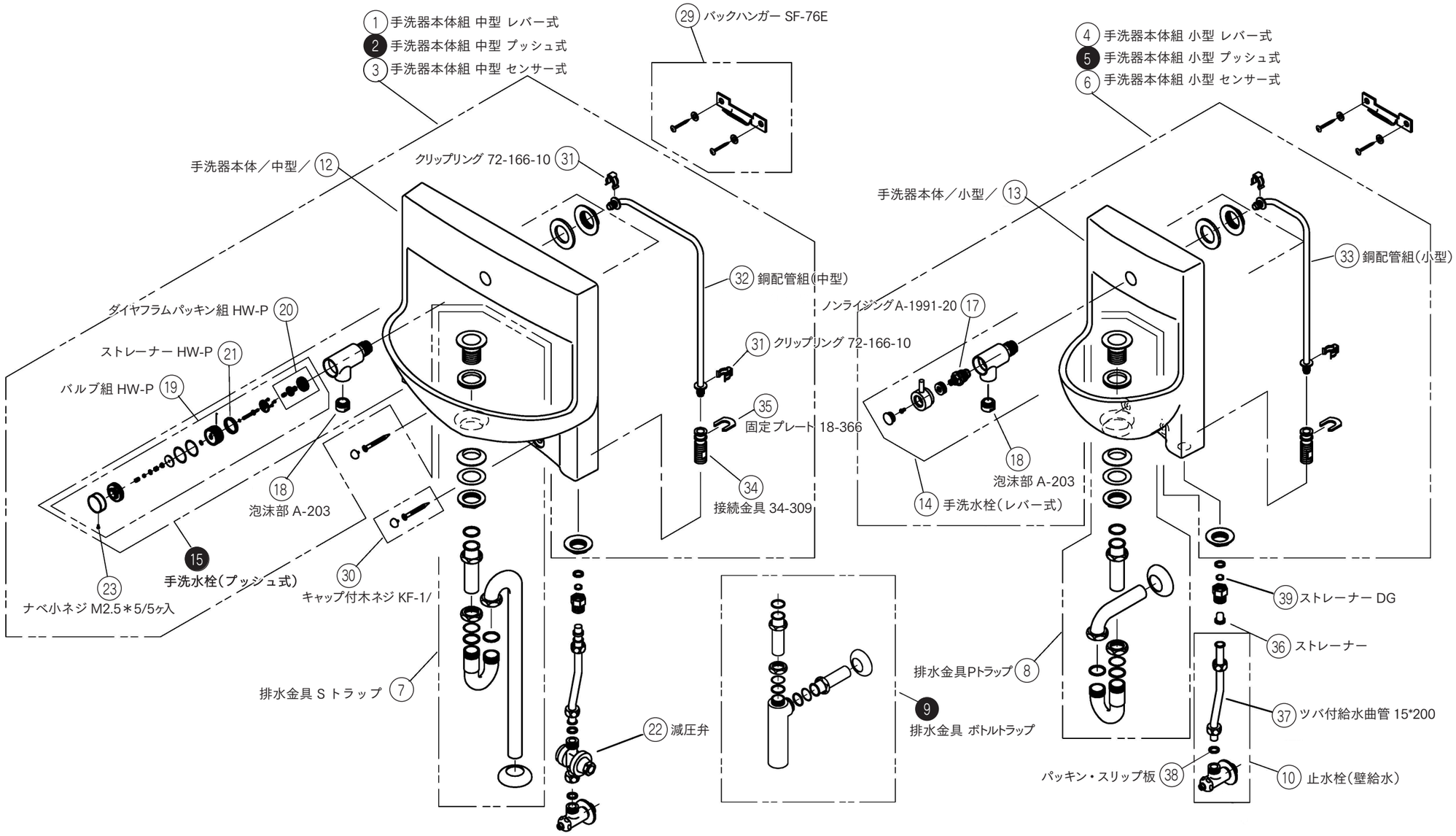

レバー式をセンサー式に換える場合
⑭を外し㊵を取り付けてください。
現場カットしたツバ付給水曲管の長さが足りないことがあるため㊲もご用意ください。

プッシュ式をレバー式に換える場合
⑮を外し⑭を取り付けてください。

プッシュ式をセンサー式に換える場合
⑮を外し㊵を取り付けてください。
現場カットしたツバ付給水曲管の長さが足りないことがあるため㊲もご用意ください。

センサー式をレバー式に換える場合
⑯を外し⑭を取り付けてください。
現場カットしたツバ付給水曲管の長さが足りないことがあるため市販のツバ付給水曲管15×300又は現場の長さに合ったフレキシブル管をご用意ください。

注) ㉒の減圧弁は、水圧が低い所や水の出が少ない時は外してください。

HWセンサー式

⑯ ㉖ ㉗ ㉘

● 黒表示の番号：廃番

~2012年9月

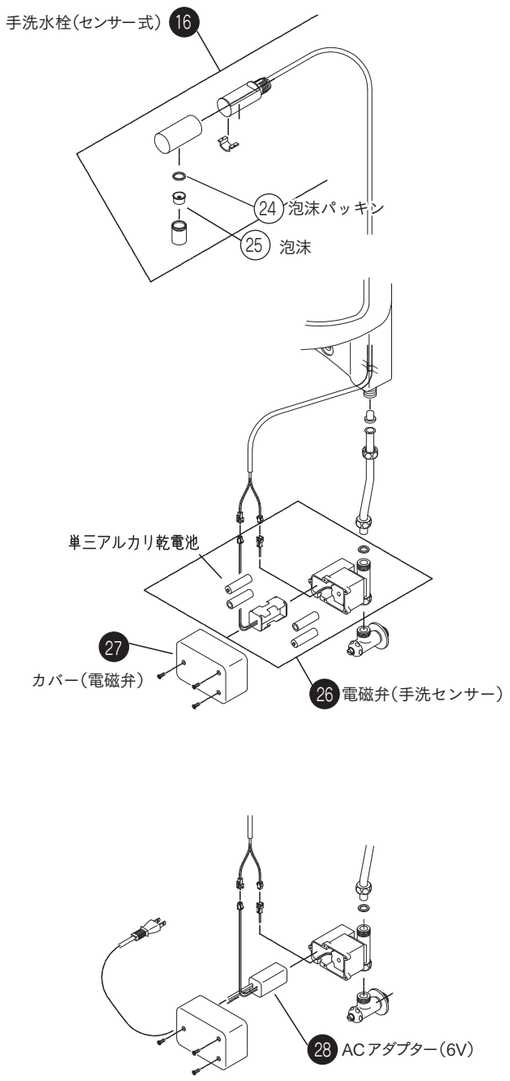

2012年10月~

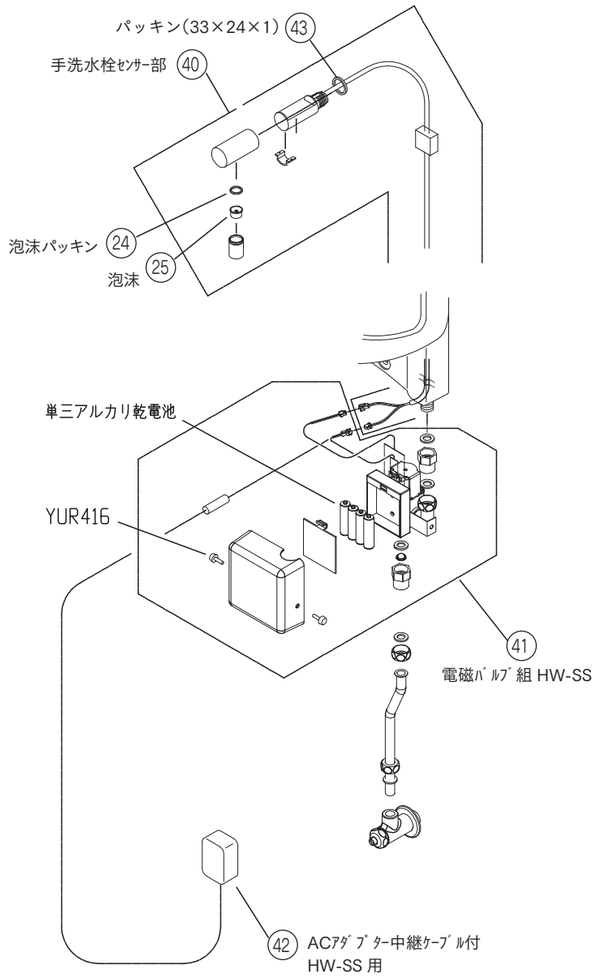

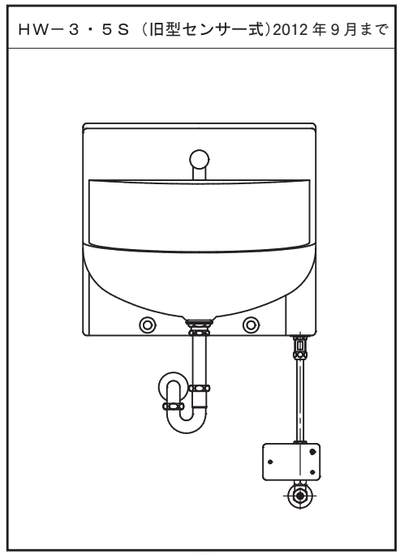

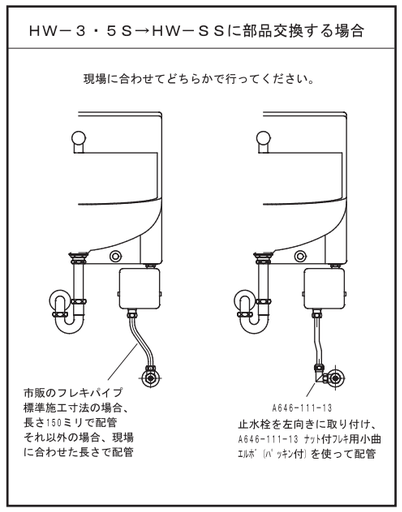

資料 -HW-S から SS へ部品交換

番号	品　番	品　　名	価　格	備　考
1	A70101-5L/	手洗器本体組 中型 レバー式	38,400 円	
2	A70101-5P/	手洗器本体組 中型 プッシュ式		廃番
3	A70101-5S/	手洗器本体組 中型 センサー式	83,800 円	
4	A70101-3L/	手洗器本体組 小型 レバー式	41,000 円	
5	A70101-3P/	手洗器本体組 小型 プッシュ式		廃番
6	A70101-3S/	手洗器本体組 小型 センサー式	86,300 円	
7	A15101	排水金具 Ｓトラップ	6,400 円	
8	A15102	排水金具 Ｐトラップ	4,400 円	
9	A15103	排水金具 ボトルトラップ		廃番
10	AP-302	止水栓(壁給水)	3,500 円	
11	AP-301	止水栓(床給水)	5,000 円	
12	AKL-87/	手洗器本体／中型／	19,800 円	
13	AKL-86/	手洗器本体／小型／	22,400 円	
14	A15001	手洗水栓(レバー式)	18,600 円	
15	A15002	手洗水栓(プッシュ式)		廃番
16	A15003	手洗水栓(センサー式)		廃番　※1
17	A15007	ノンライジング A-1991-20	2,700 円	
18	A15011	泡沫部 A-203	900 円	
19	A15601	バルブ組 HW-P	14,700 円	
20	A15602	ダイヤフラムパッキン組 HW-P	2,200 円	
21	A37206	ストレーナー HW-P	1,400 円	
22	AP-570/0.2	減圧弁	9,000 円	0.2MPa
23	YMP2.55	ナベ小ネジ M2.5	200 円	
24	A15020	泡沫パッキン A50-990-SD	200 円	
25	A15019	泡沫 A-2254	700 円	
26	A58002	電磁弁(手洗センサー)		廃番　※1
27	A59601	カバー(電磁弁)		廃番　※1
28	A58202	AC アダプター(6V)		廃番　※1
29	ASF-76E	バックハンガー SF-76E	2,100 円	
30	AKF-1/	キャップ付木ネジ KF-1/	400 円	2本/台使用
31	A15012	クリップリング 72-166-10	300 円	
32	A15005	銅配管組(中型)	2,900 円	Oリング付
33	A15006	銅配管組(小型)	2,900 円	Oリング付
34	A15014	接続金具 34-309	1,200 円	
35	A15016	固定プレート 18-366	400 円	
36	A37201	ストレーナー	500 円	
37	A15017	ツバ付給水曲管 15＊200	1,400 円	
38	A15018	パッキン・スリップ板	200 円	
39	A37207	ストレーナー DG	500 円	
40	A15022	手洗水栓ｾﾝｻｰ部 HW-SS	28,800 円	
41	A58004	電磁ﾊﾞﾙﾌﾞ組 HW-SS	26,400 円	
42	A58209	ACアププター中継ケーブル付HW-SS用	9,500 円	
43	A44049	パッキン（33×24×1）	400 円	

※1　2012 年 9 月までの部品が必要な場合は㊵㊶一式交換となります。**資料 -HW-S から SS へ部品交換**ご確認下さい。

サービス部品表

FAI

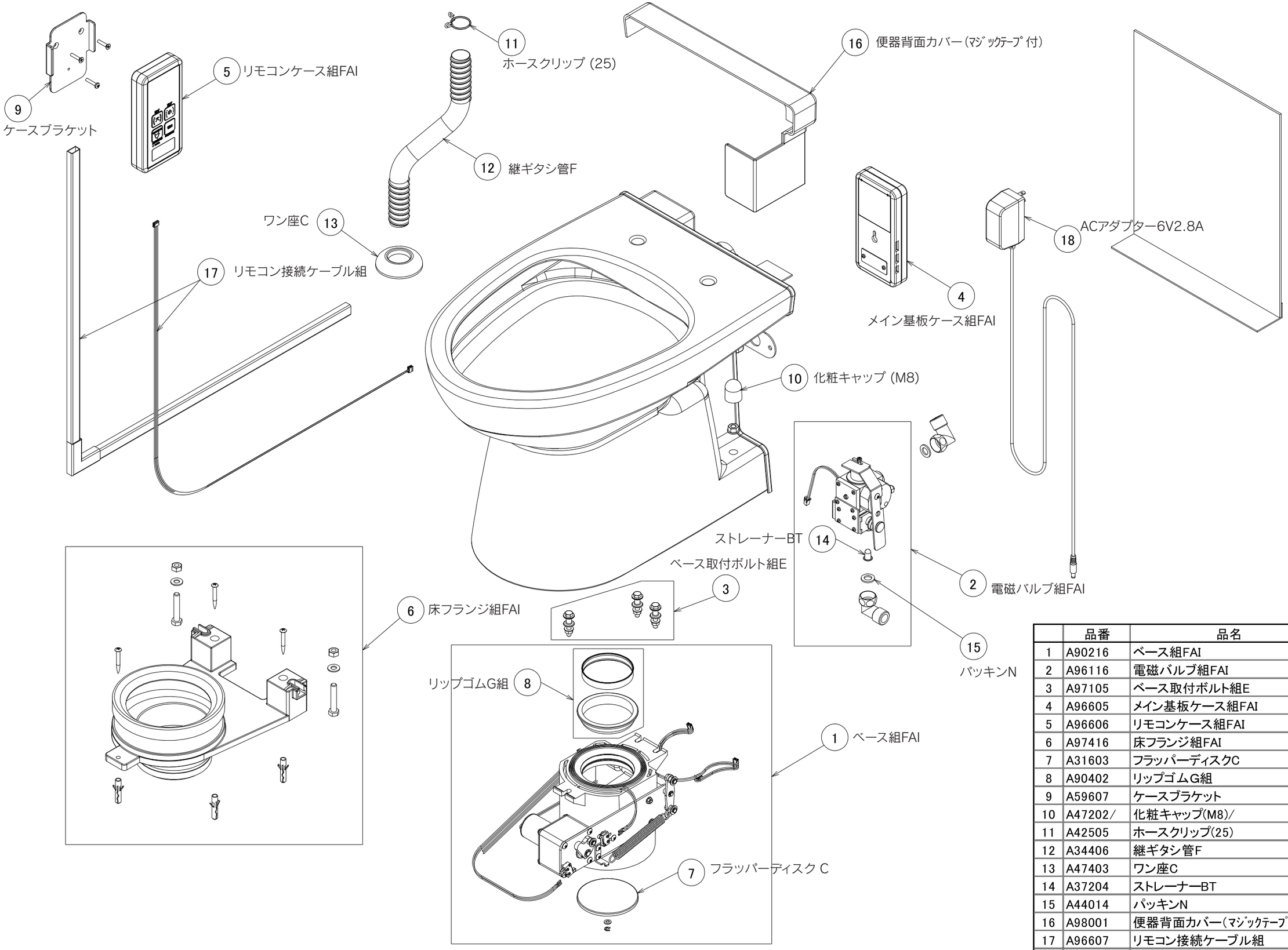

	品番	品名	価格
1	A90216	ベース組FAI	48,000円
2	A96116	電磁バルブ組FAI	36,000円
3	A97105	ベース取付ボルト組E	700円
4	A96605	メイン基板ケース組FAI	20,400円
5	A96606	リモコンケース組FAI	30,000円
6	A97416	床フランジ組FAI	3,600円
7	A31603	フラッパーディスクC	2,000円
8	A90402	リップゴムG組	2,000円
9	A59607	ケースブラケット	4,700円
10	A47202/	化粧キャップ(M8)/	300円
11	A42505	ホースクリップ(25)	300円
12	A34406	継ギタシ管F	1,200円
13	A47403	ワン座C	500円
14	A37204	ストレーナーBT	500円
15	A44014	パッキンN	300円
16	A98001	便器背面カバー(ﾏｼﾞｯｸﾃｰﾌﾟ付)	5,000円
17	A96607	リモコン接続ケーブル組	3,600円
18	A58218	ACアダプター 6V 2.8A	3,600円

サービス部品表／ねじ類

番号	外　観	品番・品名 材質・価格	備　考
1		YBT630RW＊2 六角ボルト(M6＊30)W付/2ヶ入 SUS **250円**	F8DG・F8CF・F8CFG 口金プレート取付用
2		YBT845RWNT＊2 六角ボルト(M8＊45)W・NT付/2ヶ入 SUS **400円**	FZ500・FZ400・FZ300 スタッドボルト(便器固定)用
3		YBT855RWNT＊2 六角ボルト(M8＊55)W・NT付/2ヶ入 SUS **400円**	F8DG・F8CFGスタッドボルト（便器固定）用
4		YCP840＊10 カールプラグ8＊40/10ヶ入 樹脂 **400円**	FZ500・FZ400・FZ300・FC2 フランジ取付ネジ用、F8DG フレキシブル管固定のサドルバンド取付ネジ
5		YE4＊5 E型止メ輪(4)/5ヶ入 SUS **250円**	
6		YE6＊5 E型止メ輪(6)/5ヶ入 SUS **250円**	
7		YMF510D9＊5 サラ小ネジ(M5＊10)D9/5ヶ入 SUS **250円**	
8		YMP310＊5 ナベ小ネジ(M3＊10)/5ヶ入 SUS **250円**	手洗泡沫水栓のハンドル、レバーハンドル用等
9		YMP410＊5 ナベ小ネジ(M4＊10)/5ヶ入 SUS **250円**	レバーハンドル取付用、電磁バルブのアクチュエータ取付用等
10		YMT410＊5 トラス小ネジ(M4＊10)/5ヶ入 SUS **250円**	掛金Ｄ取付用

番号	外　観	品番・品名 材質・価格	備　考
11		YNT6C-2＊5 六角ナット(M6)OC付/5ヶ入 SUS **250円**	
12		YNT8＊5 六角ナット(M8)/5ヶ入 SUS **250円**	
13		YNT83＊5 六角ナット(M8)3種/5ヶ入 SUS **250円**	FZ500・FZ400・FZ300 タンク取付用
14		YOR3F＊2 Oリング(3)フッソ/2ヶ入 ゴム(黒) **300円**	F8DG・F8CF・F8CFG J8CF本体軸用 内径φ2.8×太さφ1.9
15		YOR5F＊2 Oリング(5)フッソ/2ヶ入 ゴム(黒) **300円**	F8DG・F8CF・F8CFG J8CF本体軸用 内径φ4.8×太さφ1.9
16		YOR5＊2 Oリング(5)/2ヶ入 ゴム(黒) **200円**	本体軸用 内径φ4.8×太さφ1.9
17		YOR6＊2 Oリング(6)/2ヶ入 ゴム(黒) **250円**	本体軸用 内径φ5.8×太さφ1.9
18		YOR7＊2 Oリング(7)/2ヶ入 ゴム(黒) **250円**	手洗泡沫水栓、電磁バルブ用 内径φ6.8×太さφ1.9
19		YOR9＊2 Oリング(9) ゴム(黒) **250円**	内径φ8.8×太さφ1.9
20		YOR18＊2 Oリング(18)/2ヶ入 ゴム(黒) **250円**	内径φ17.8×太さφ2.4

サービス部品表／ねじ類

番号	外　観	品番・品名 材質・価格	備　考
21		YOR1023＊2 Oリング(1023)/2ヶ入 ゴム(黒) 300円	越流管用 内径φ23.3×太さφ1.9
22		YOR1030 Oリング(JASO1030) ゴム(黒) 300円	内径φ29.7×太さφ1.9
23		YORG35 OリングG35 ゴム(黒) 300円	内径φ34.4×太さφ3.1
24		YORG50 OリングG50 300円	内径φ49.4×太さφ3.1
25		YORG90 Oリング(G90) ゴム(黒) 400円	FZ500･FZ400･FZ300用 内径φ89.4×太さφ3.1
26		YRW18301＊2 平座金(18＊30＊1)/2ヶ入 SUS 250円	軸受用
27		YRW510＊5 平座金(5＊10)/5ヶ入 SUS 250円	フラッパー用等
28		YRW613＊5 平座金(6＊13)/5ヶ入 SUS 250円	ベース取付用等
29		YRW615＊5 平座金(6＊15.5＊1)/5ヶ入 SUS 250円	F8DG・F8CF・F8CFG 口金、プレート取付用等
30		YRW817＊5 平座金(8＊17＊1.2)/5ヶ入 SUS 250円	タンク取付用等

番号	外　観	品番・品名 材質・価格	備　考
31		YSP1.610＊5 割リピン(1.6＊10)/5ヶ入 SUS 200円	JXロッド接続用
32		YSP218＊2 割リピン(2＊18)/2ヶ入 SUS 250円	ロッド接続用
33		YSW6＊5 バネ座金(6)/5ヶ入 SUS 250円	
34		YTSAP4530＊10 ナベタッピングA(4.5＊30)/10ヶ入 SUS 400円	F8DGフレキシブル管固定のサドルバンド取付ネジ
35		YTSC1P410＊5 ナベタッピングC1(M4＊10)/5ヶ入 SUS 300円	FZレバーハンドル取付用
36		YTSC1P510＊5 ナベタッピングC1(M5＊10)/5ヶ入 SUS 300円	バネ押エ用等
37		YTST412＊5 トラスタッピング(M4＊12)/5ヶ入 SUS 300円	
38		YTST430B1＊5 トラスタッピング(M4＊30)B1/5ヶ入 SUS 250円	FZ500･FZ400･FZ300 ブラケット取付用
39		YTST540＊5 トラスタッピングA(M5＊40)/5ヶ入 SUS 300円	FZ500･FZ400･FZ300 床フランジ取付用
40		YTST620B1＊5 トラスタッピング(M6＊20)B1/5ヶ入 SUS 250円	FZ500･FZ400･FZ300 ベース取付用

サービス部品表／ねじ類

番号	外　観	品番・品名 材質・価格	備　考
41		YWW18＊2 ウエーブワッシャー(18)/2ヶ入 SUS 250円	軸受用 金属製

番号	外　観	品番・品名 材質・価格	備　考

Daiwa Kasei
ダイワ化成株式会社

営業本部　〒810-0012 福岡市中央区白金1-13-1　DKビル
TEL(092)521-1800　FAX(092)521-0662
東京営業所　〒103-0001 東京都中央区日本橋小伝馬町15-19
TEL(03)5642-6353　FAX(03)5642-6354
大阪営業所　〒533-0033 大阪市東淀川区東中島1-14-1
TEL(06)6323-6761　FAX(06)6323-6743
太宰府工場　〒818-0114 福岡県太宰府市北谷夕内1123
TEL(092)921-7888　FAX(092)921-7771

■アフターメンテナンス窓口／ダイワ化成サービス株式会社
〒818-0114 福岡県太宰府市大字北谷字夕内1123
TEL(092)921-7770　FAX(092)921-7771
■お客様お問い合わせ窓口（施工、技術的なお問い合わせ等）
TEL(092)521-9605　FAX(092)521-0662

インターネットホームページ
http://www.daiwakasei.co.jp

BKA 2022-5000