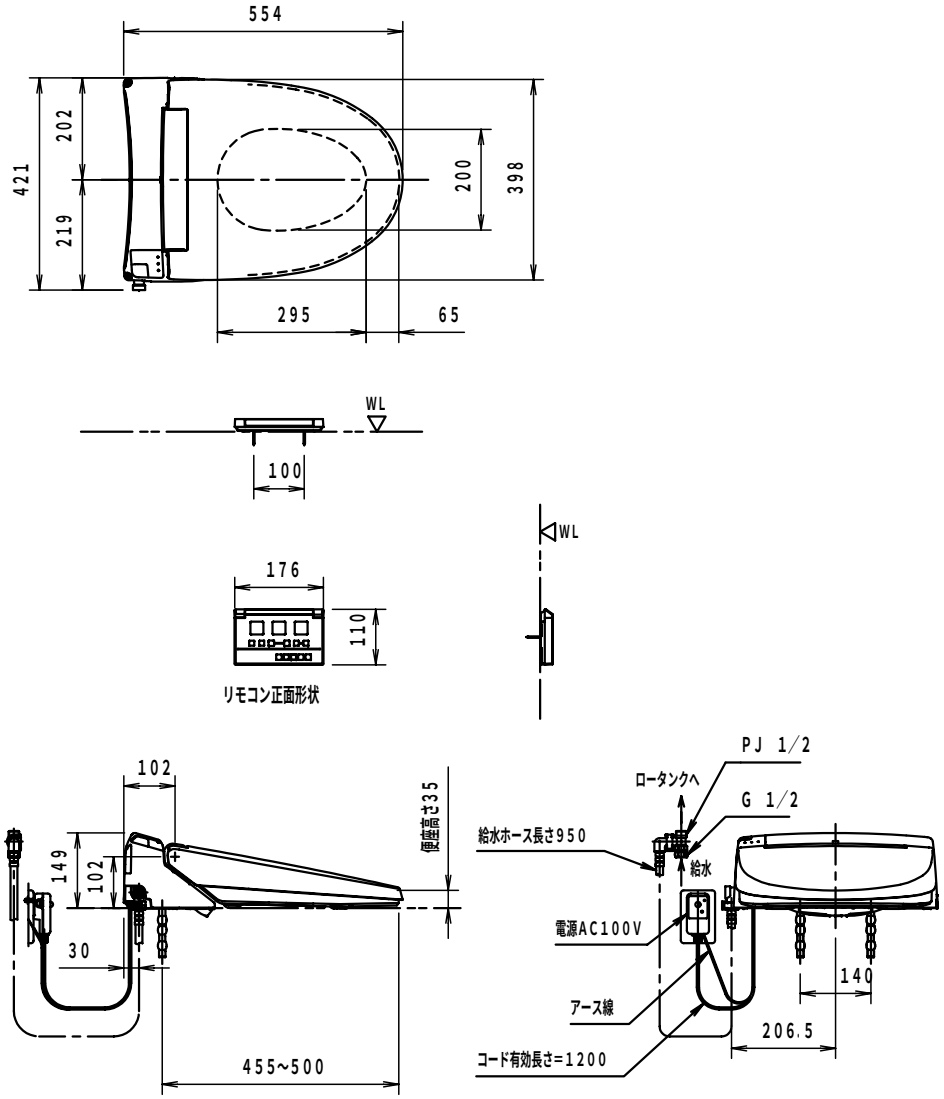

DCW-KA21

シャワートイレ　KAシリーズ

器具明細

品　　番	品　　名	数
DCW-KA21	シャワートイレ（便座）	1

＊　（大型兼用）

＊　D種接地工事必要。アースターミナル付接地極付コンセントを使用のこと。

＊　インバータ照明により誤作動する場合あり。

縮　尺	製図		検図		備考	
1:15	図番	XA-CWKA21-0001B				
日　付						
2013.05.27	ダイワ化成株式会社					

データ・記述の御使用に関しては、変更の有無に関係なく、いかなる場合にも当社は一切の責任を負いかねます。