浴槽	
品番	FP-1280
材質	FRP　ホワイト(W)
本体寸法	全幅1,197㎜×奥行797㎜×全高540㎜
満水容量	240L
重量	24kg
排水仕様	ゴム栓

(注)24時間風呂対応不可
(注)ゴム栓排水は直接排水不可
(注)追い焚きは一口循環金具のみ取付可能 ※別途オプション対応

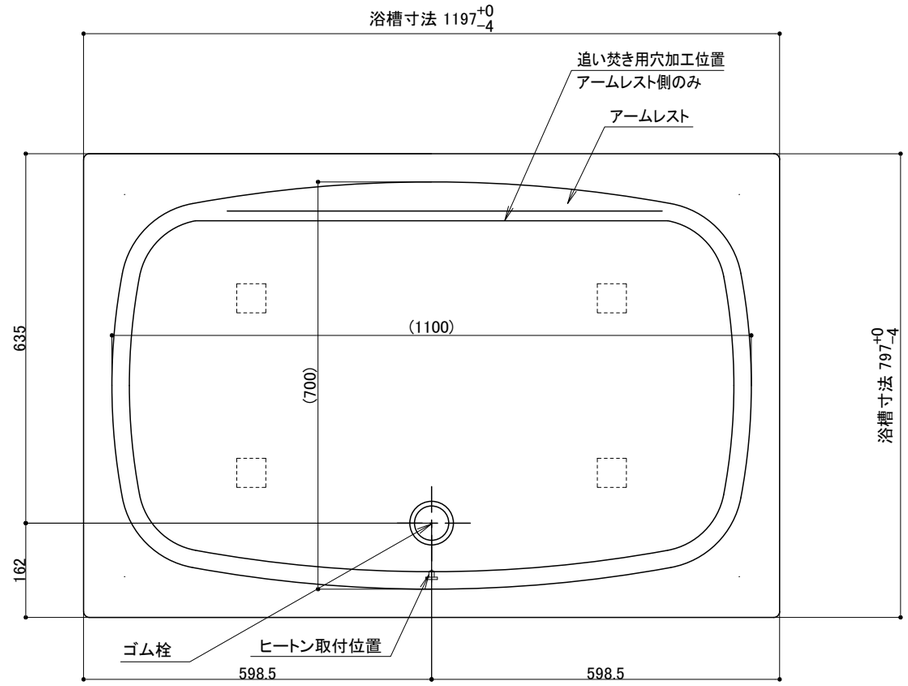

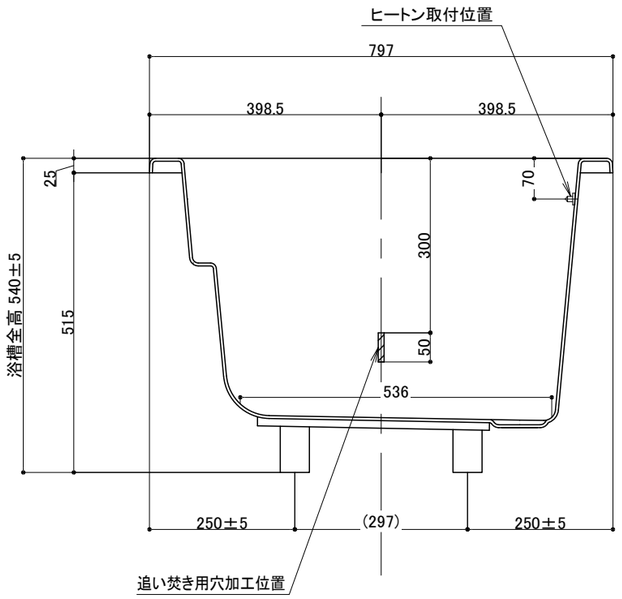

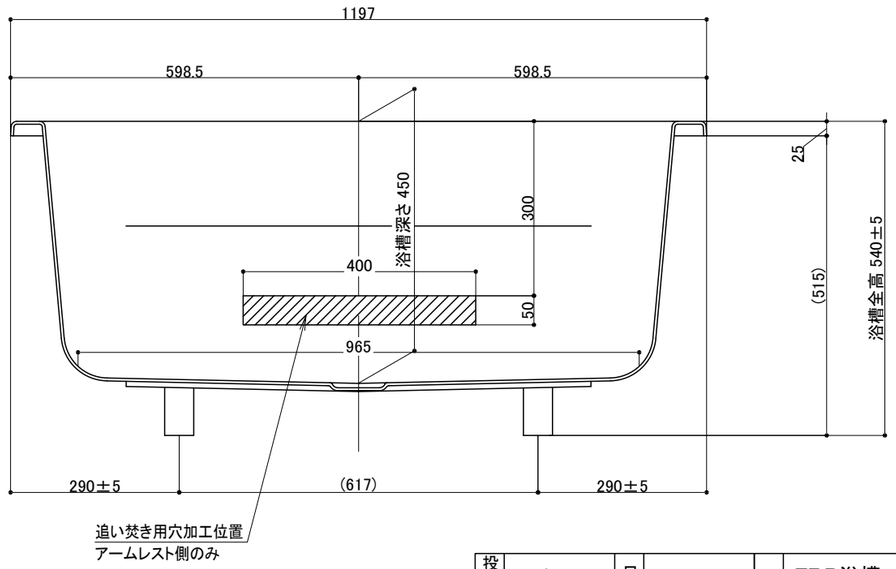

一口循環金具のみ対応可能 ※別途オプション対応
＊▨は追い焚き用穴あけ(穴芯)許容範囲を示す

投影法	3角法	尺度	1/10	図名	FRP浴槽　FP-1280 エプロンなし
日付	2020.09.30	旧番		図番	M040　001
承認	検図	設計	製図		
	平松		今井		ダイワ化成株式会社