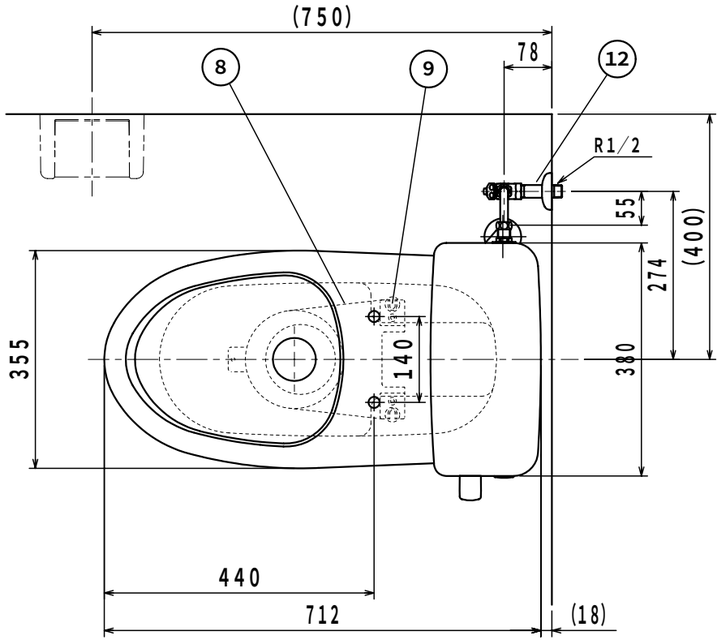

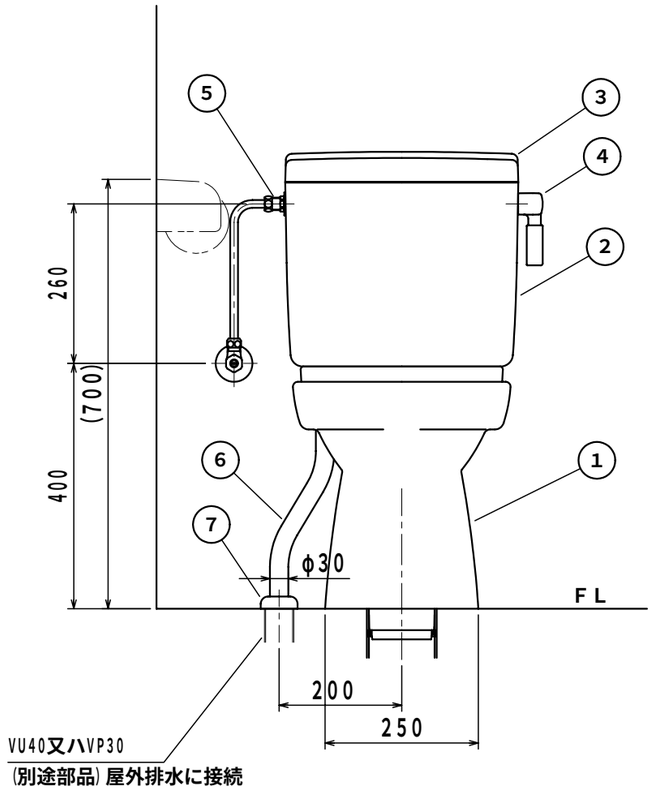

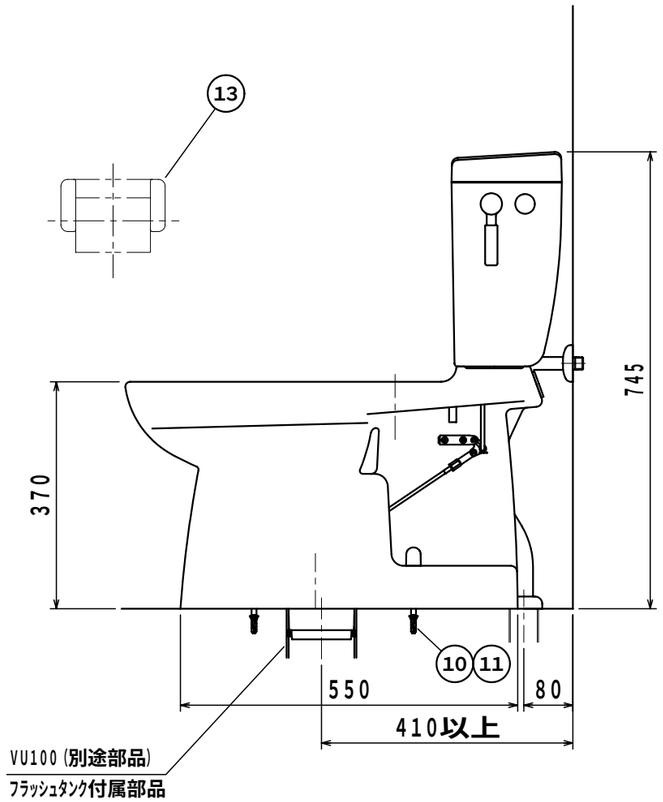

番号	部品名称	個数	材質	表面処理	色相	備考
13	ペーパーホルダー	(1)				別途部品
12	アングル止水栓	(1)				別途部品
11	カールプラグ8*40	3				床フランジ取付用
10	木ネジ5*40	3	SUS304			床フランジ取付用
9	スタッドボルト	2	SUS304			M8*45
8	床フランジ	1	ABS樹脂		黒	
7	ワン座	1				
6	継ギタシ管	1	軟質PVC		アイボリー	外径φ30*750
5	ボールタップ	1	青銅鋳物 他	クロームメッキ		
4	レバーハンドル	1	ポリアミド樹脂			
3	手洗フタ	1	PP樹脂			
2	ロータンク	1	PP樹脂			
1	便器本体	1	衛生陶器			

投影法	3角法	尺度	1／10
日付	2001 05.01	旧図	
承認	検印	設計	製図
		永岡	徳永

図名: 簡易水洗便器 洋風 FZ300−N00
手洗無 座無 寸法図

図番: A000 120

ダイワ化成株式会社