参　考　図

天井走行式リフト（レール露出タイプ）

	名　称	仕　様
本体	浴槽	FRP浴槽 FP-1480（ﾎﾟｯﾌﾟｱｯﾌﾟ栓）
	エプロン	ABS
	壁	木目調パネル
	床	FRP
	天井	フラット天井
	ドア	3枚引き戸（ｸﾞﾚｰﾁﾝｸﾞ併設ﾀｲﾌﾟ）
	収納・鏡	化粧棚（UR1077-380）×2・ロングミラー
	洗面器置台	樹脂製
	浴槽ﾃﾞｯｷｶｳﾝﾀｰ	FRP
	浴室リフト	天井走行式リフト（材工別途）

	名　称	仕　様
本体	手すり	I型 800×1、I型 1000×2 L型 600*700×2
	照明	LEDダウンライト照明×3
	窓枠	フリー窓枠
給排水	水栓金具	サーモシャワー水栓（ｽｲｯﾁｼｬﾜｰ） スライドシャワーフック
	給水・給湯管	Rp1/2　メネジ止め
	排水管	塩ビ管　VP50
天井換気扇		材工別途（ダクト接続口Φ100）

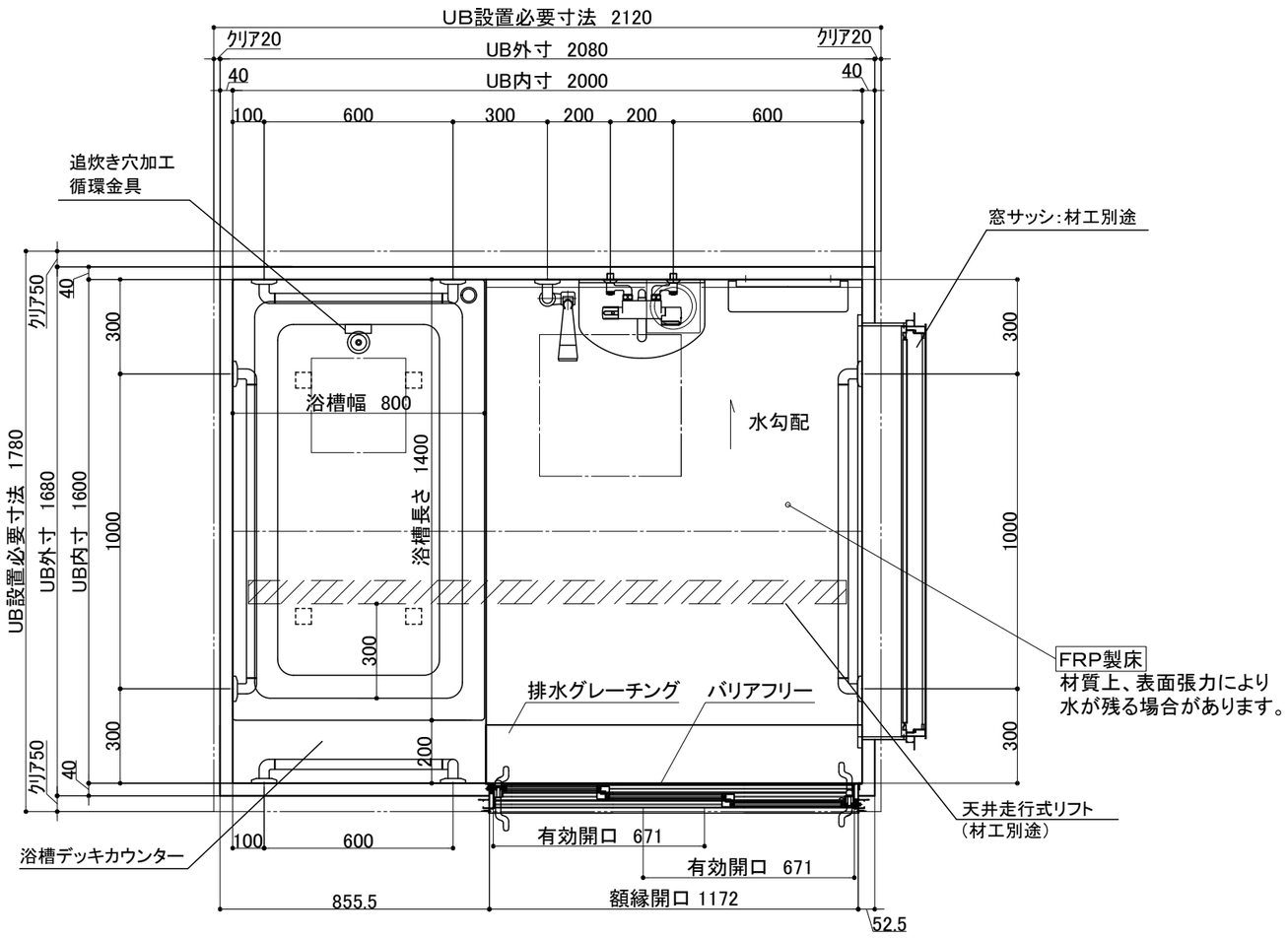

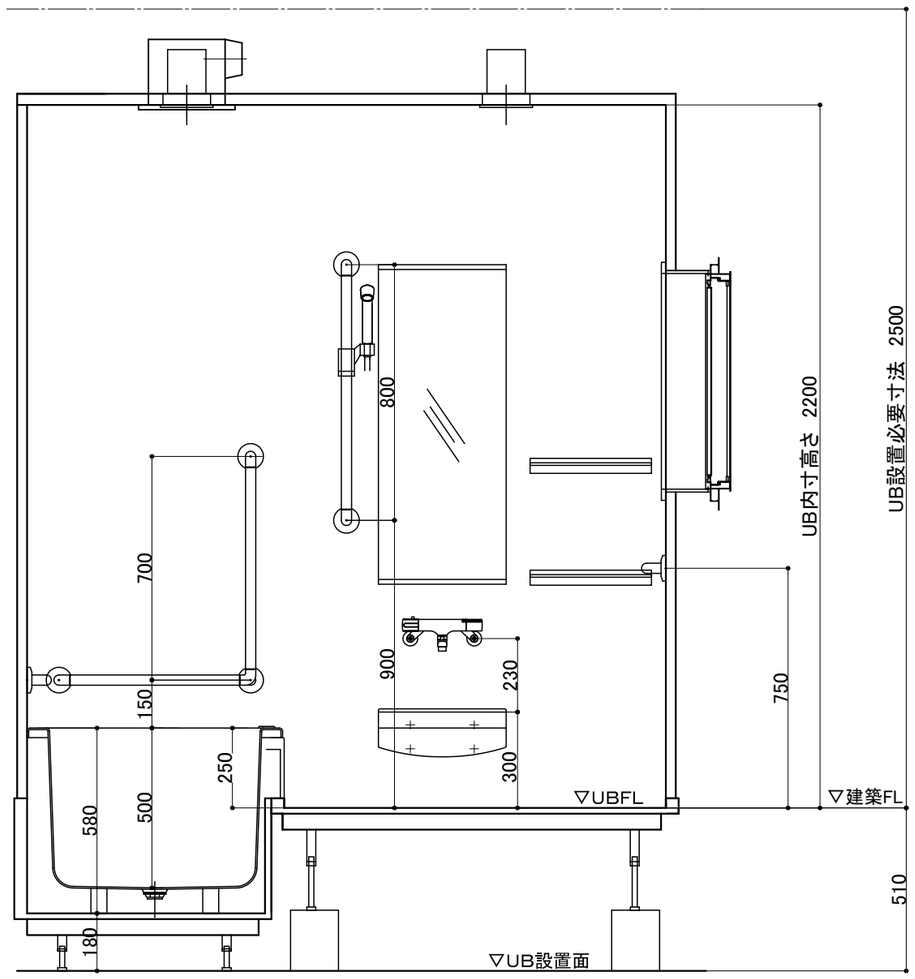

投影法	3角法	尺度	1／20	図名	オーダーシステムバスルーム SY－1600－2000
日付	2018. 3.14	旧番		図番	U218 KP056
承認	検図	設計	製図		
	木原	加藤	加藤		ダイワ化成株式会社