※詳細な点はお打ち合わせとなります。
　図面は参考です。詳細設計後に設備部品の取付位置が変更となる場合がございます。
※搬入経路の確保が必要です。

防水パン最大サイズ	約1,400×850×H420mm
壁パネル最大サイズ	約1,000×2,200×H50mm

展開方向

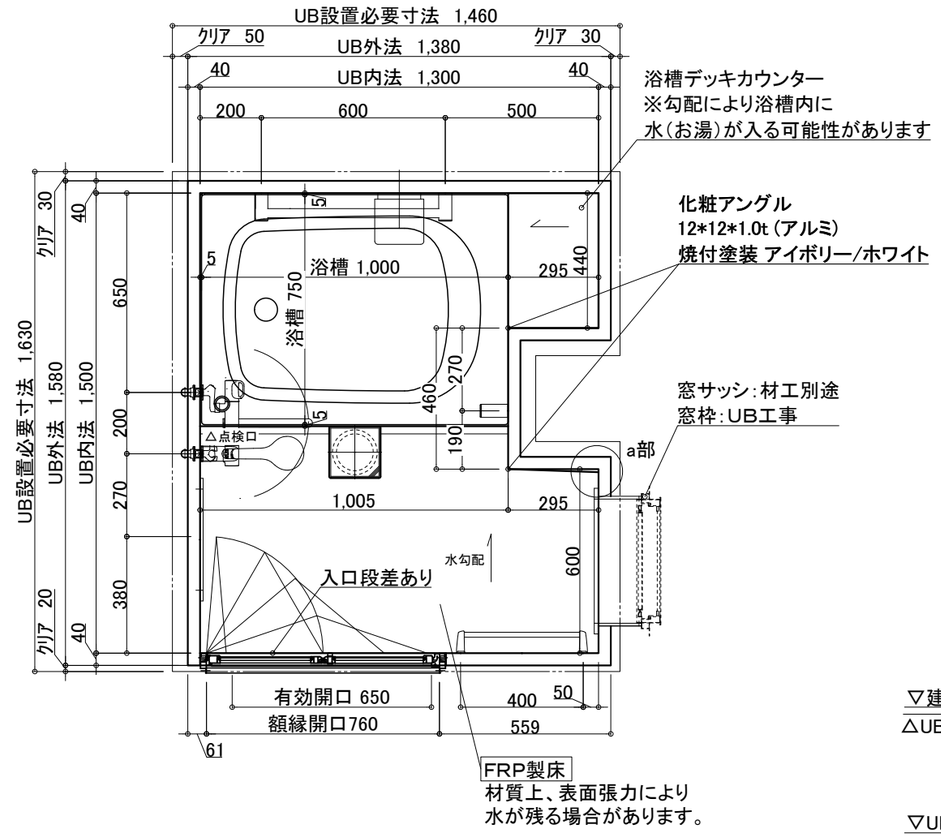

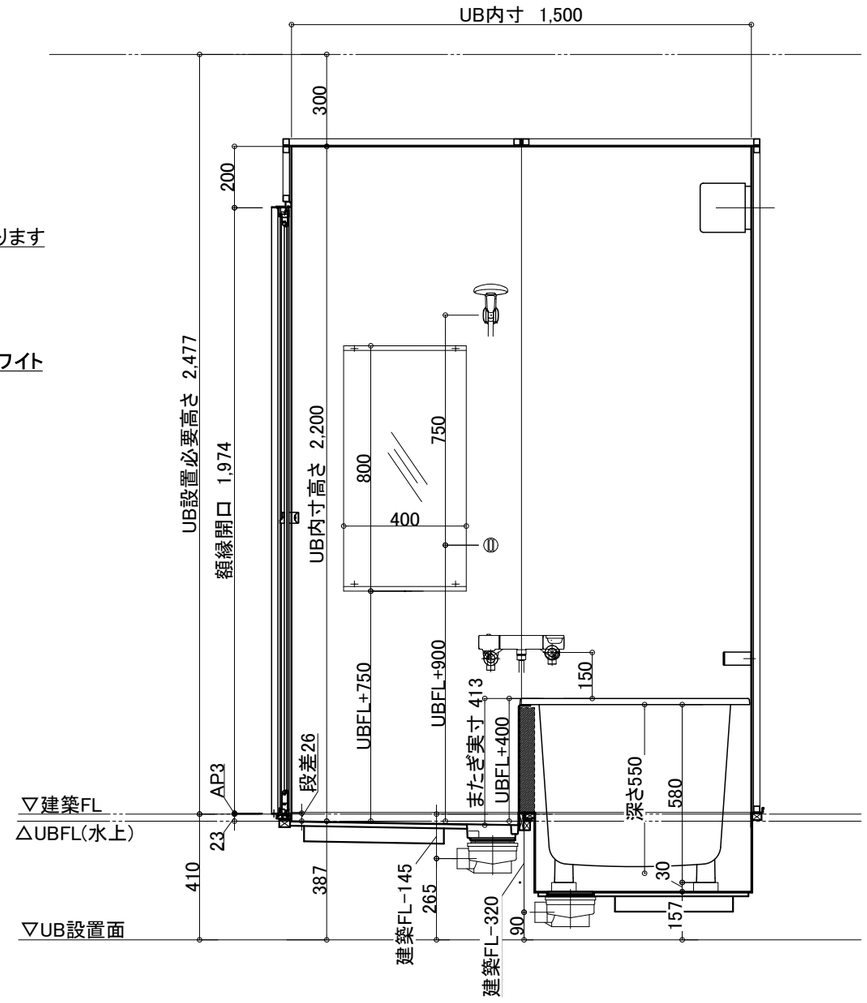

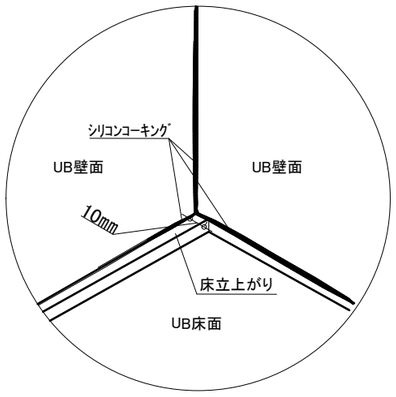

a部

※水勾配の関係で床立上がり面と
　UB壁面に最大10mm程段差が付きます。

オーダーメイドシステムバス
ゆとりっくす
ダイワ化成株式会社

縮尺	1/20 (A3)	図名	製品図
日付	2021.07.20		SY1300-1500
木原	國崎	図番	U221KP015a-1 (1)
	國崎		−